CONNECT AND PROTECT

Eurorack

nVent
SCHROFF

Шкафы – Eurorack

ОБЗОР

ГЛАВНЫЙ КАТАЛОГ

Шкафы 1

Корпуса настенные 2

Принадлежности для шкафов и настенных корпусов 3

Системы контроля микроклимата . . 4

Электронные корпуса 5

Блочные каркасы/ 19" шасси 6

Передние панели, вставные модули, кассеты 7

Системы 8

Источники питания 9

Объединительные платы 10

Разъемы, элементы для передних панелей 11

Приложение . . . 12

00105003

00105004

19" сиситемная перфорация интегрирована в стойку

00105005

Простое решение для укороченных дверей

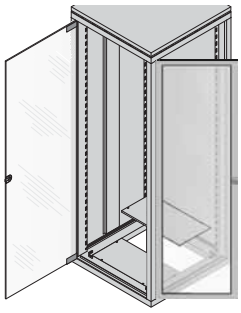

00105066

Возможность установки дверей вместо боковых стенок

СТАНДАРТЫ / НОРМАТИВЫ

- Внешние и внутренние размеры по IEC 60297-3-100
- Степень защиты IP 40 по IEC 60529
- Соединения защитного заземления по DIN EN 50178 / VDE 0160

Шкафы – Eurorack

ОБЗОР

19" ШКАФ ДЛЯ ЭЛЕКТРОННОГО ОБОРУДОВАНИЯ

- **Степень защиты до IP 40**
- **Каркас составной, состоящий из двух квадратных литых рам (элементы основания и крыши) и четырех алюминиевых опорных стоек. Все элементы каркаса соединены винтами. Элементы облицовки не выступают за пределы каркаса.**
- **Допустимая статическая нагрузка 400 кг**
- **Новые цвета: RAL 7021 (темно-серый) или цветовая комбинация RAL 7021/RAL 7035 (темно-серый/светло-серый)**

ШКАФ С ПЕРЕДНЕЙ И ЗАДНЕЙ ДВЕРЬЮ

- 38 и 43 U

ШКАФ БЕЗ ПЕРЕДНЕЙ И ЗАДНЕЙ ДВЕРИ

- 34, 38, 43 и 47 U

SERVICEPLUS

Например, индивидуальная конфигурация и монтаж
Например, модификации (специальные цвета и размеры)
Например, варианты стоек
Например, специальные решения (приложения с электромагнитным экранированием)

Обзор **1.270**

Предисловие **1.272**
Размерные эскизы **1.274**

eurorack
19" шкаф с передней и задней дверью . . . **1.276**
19" шкаф без передней и задней двери **1.277**
Двери **1.278**
Кронштейн установки укороченной двери . **1.279**
Панель основания . . **1.280**
Цоколь **1.280**
Укладка кабеля с использованием С-рельса **1.282**
Кабельный органайзер для С-рельса **1.283**
Направляющие рельсы **1.284**
Кабельные зажимы **1.283**
Полки стационарные и выдвижные **1.285**
Кабельный лоток . . **1.287**
Кабельные хомуты . **1.288**
Застежка-липучка . **1.288**

ServicePLUS конфигуратор для 19" eurorack **1.289**
ServicePLUS конфигуратор для универсального eurorack **1.300**

Шкафы – Eurorack

EURORACK - КЛАССИЧЕСКАЯ МОДЕЛЬ

00108005

Этот классический шкаф для электронного оборудования отличается эксклюзивным дизайном, и это не случайно. Несущий каркас состоит из двух алюминиевых литых квадратных рам (элементы основания и крыши) и четырех опорных стоек, которые благодаря своим желобкам (канелюрам) выглядят как настоящие колонны. Элементы облицовки не накладываются на каркас, а устанавливаются в пространство между элементами основания/крыши и стойками. Кроме этого элементы облицовки, также как и у модели NOVASTAR, не выступают за пределы каркаса и стойки остаются видимыми. Это предает всей конструкции современный и привлекательный вид.

Шкаф можно приобрести в двух базовых цветовых комбинациях.
Как правило каркас и крыша выполнены в темно-сером цвете (RAL 7021). При использовании элементов облицовки (дверей, боковых и задних стенок) в этом же цвете, можно получить полностью темно-серый шкаф, пользующийся сегодня большой популярностью в студиях звукозаписи и центрах обработки данных.
Также в базовом исполнении можно выбрать элементы облицовки светло-серого (RAL 7035) цвета. Эта цветовая комбинация особенно подчеркивает изящность алюминиевых стоек. Классический и всегда современный дизайн!

КАРКАСЫ EURORACK

19" каркас

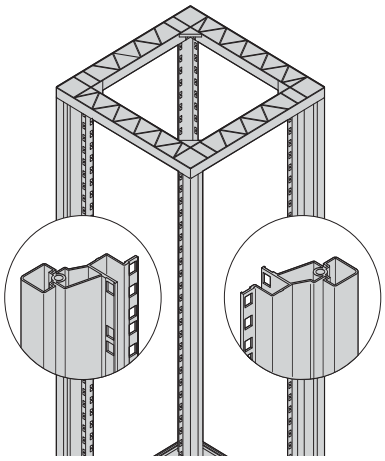

00108058

В отличие от других конструкций шкафов, высота которых определяется распространенными миллиметровыми градациями внешних размеров, высота шкафа eurorack последовательно основывается на внутренних размерах, т. е. на монтажных размерах 19" оборудования "юнитах". Благодаря этому 19" оборудование по высоте смыкается с каркасом заподлицо, без образования ненужных промежутков.
Исключить образование промежутков и по ширине позволяет 19" каркас, в котором 19" монтажный профиль интегрирован в вертикальные стойки шкафа. Таким образом полностью укомплектованный 19" оборудованием шкаф имеет компактный и совершенный вид без использования дополнительных фальш-панелей или даже дверей.
При желании все же установить дверь превосходно подойдет сплошная стеклянная дверь eurorack, а перед 19" монтажным уровнем останется еще и достаточно места, т. к. он смещен на 60 мм относительно передней кромки стойки.

Универсальный каркас

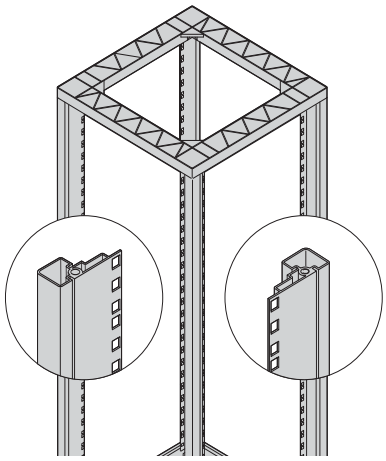

01008059

Если требуется еще большее расстояние до 19" монтажного уровня, можно воспользоваться универсальным каркасом с возможностью установки отдельных 19" монтажных профилей. Позиционирование 19" монтажных профилей по глубине осуществляется на заглубляющих монтажных рельсах и определяется шагом в 25 мм.
На основе универсального каркаса можно также собирать шкафы шириной 800 мм. Таким образом возможно оснащение полками или оборудованием, выходящим по ширине за пределы 19" стандарта или использовать дополнительное пространство для укладки кабелей.

ДРУГИЕ ОСОБЕННОСТИ

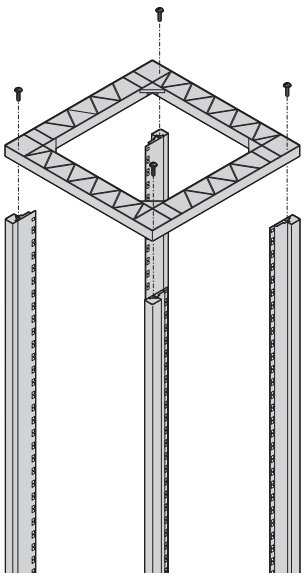

00108060

Литые под давлением элементы основания и крыши каркаса (квадратные рамы) и опорные стойки соединяются винтами, за счет этого шкаф является разборным

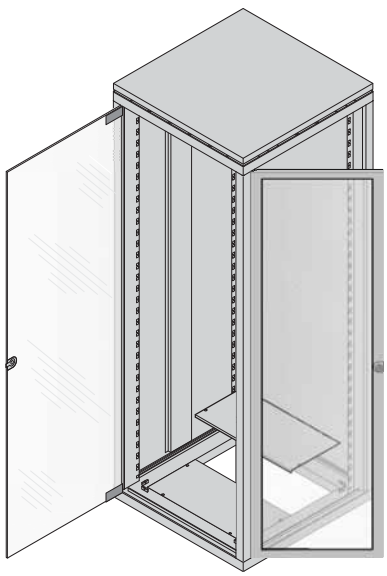

00105066

Симметричные размеры стоек позволяют устанавливать двери сбоку

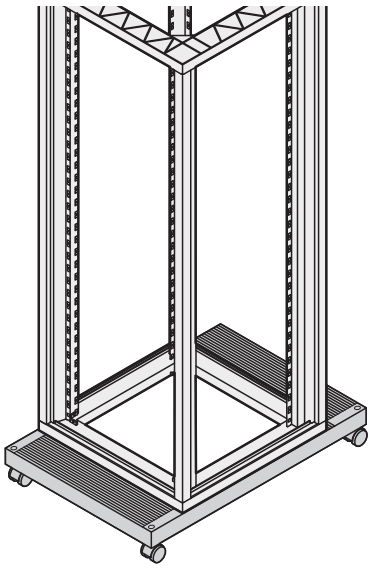

00108052

Возможность перемещения благодаря мобильному цоколю

номер заказа выделеный жирным шрифтом: готов к отгрузке в течении 2 рабочих дней
номер заказа выделеный стандартным шрифтом: готов к отгрузке в течении 10 рабочих дней

РАЗМЕРНЫЕ ЭСКИЗЫ 19" КАРКАСА

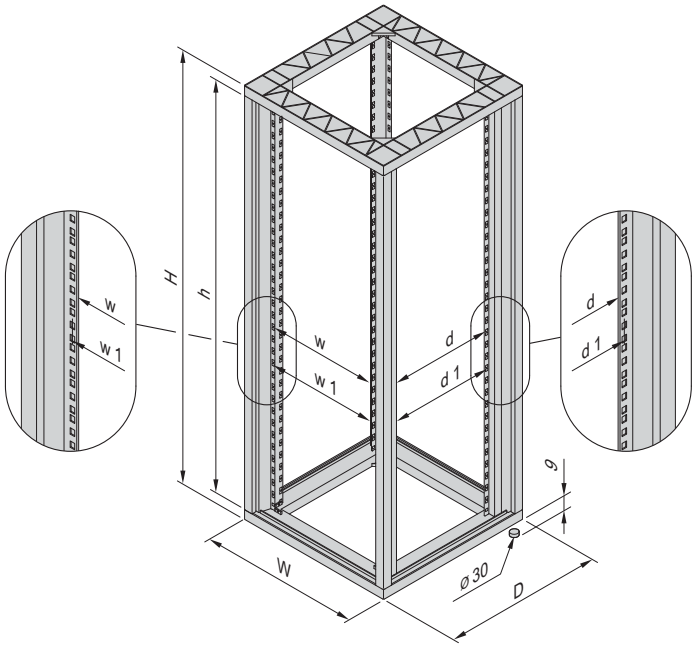

00105057

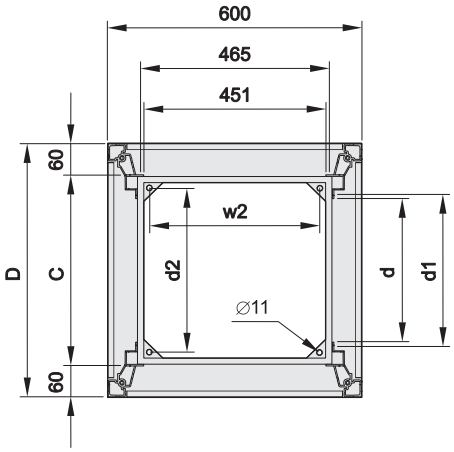

00105058

Профиль стойки, 19" системная перфорация 60 мм от кромки профиля

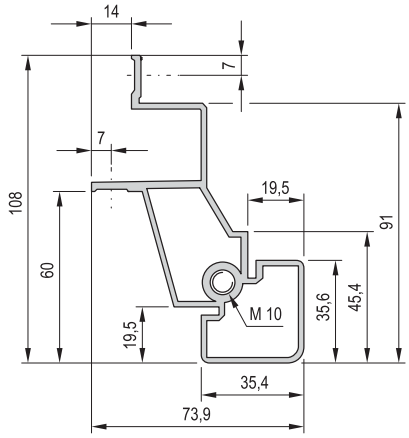

00106051

Высота

H, с ножками	H, без ножек	Полезная высота h	
мм	мм	U	мм
998	989	20	890,5
1220	1211	25	1112,5
1398	1389	29	1290,5
1620	1611	34	1512,5
1798	1789	38	1690,5
2020	2011	43	1912,5
2198	2189	47	2090,5

Ширина

Ширина шкафа W	Расстояние между стойками	Монтажный размер	Расстояние между ножками
W	w	w1	w2
мм	мм	мм	мм
600	451	465	502

Глубина

Глубина шкафа	Размер C	Расстояние между стойками	Монтажный размер	Расстояние между ножками
D	c	D	d1	d2
мм	мм	мм	мм	мм
600	480	382	396	444
800	680	582	596	644
900	780	682	696	744

Шкафы – Eurorack

РАЗМЕРНЫЕ ЭСКИЗЫ УНИВЕРСАЛЬНОГО КАРКАСА

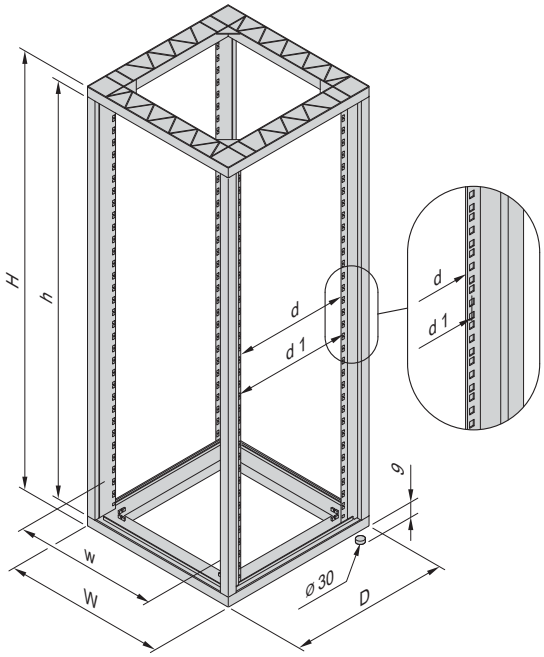

00105056

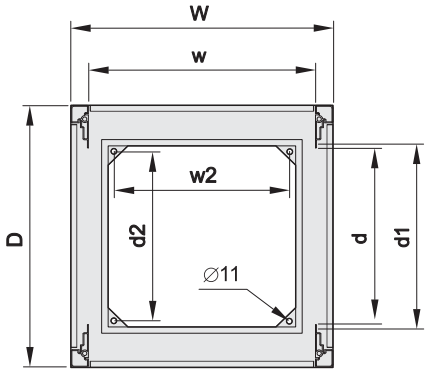

00105059

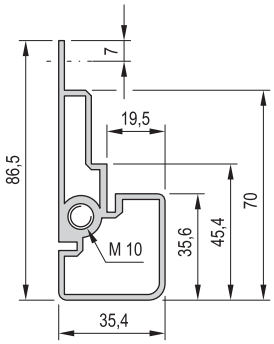

00106052

Высота

H, с ножками	H, без ножек	Полезная высота h	
мм	мм	U	мм
998	989	20	890,5
1220	1211	25	1112,5
1398	1389	29	1290,5
1620	1611	34	1512,5
1798	1789	38	1690,5
2020	2011	43	1912,5
2198	2189	47	2090,5

Ширина

Ширина шкафа W	Расстояние между стойками	Расстояние между ножками
W	w	w2
мм	мм	мм
600	528	502
800	728	702

Глубина

Глубина шкафа	Расстояние между стойками	Монтажный размер	Расстояние между ножками
D	d	d1	d2
мм	мм	мм	мм
600	426	440	444
800	626	640	644
900	726	740	744

номер заказа выделеный жирным шрифтом: готов к отгрузке в течении 2 рабочих дней
номер заказа выделеный стандартным шрифтом: готов к отгрузке в течении 10 рабочих дней

19" ШКАФ С ПЕРЕДНЕЙ И ЗАДНЕЙ ДВЕРЬЮ

00108002

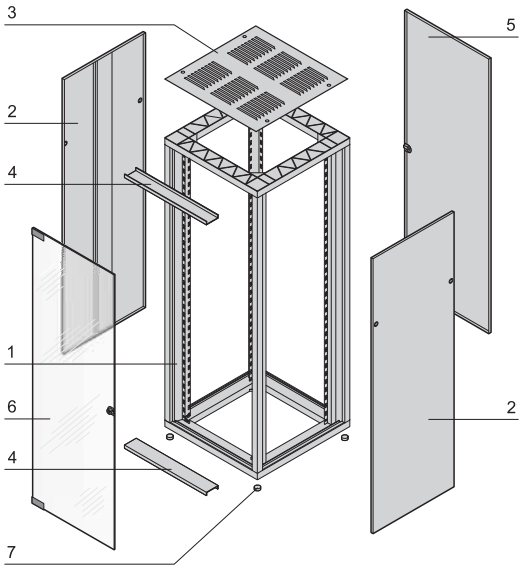

00105060

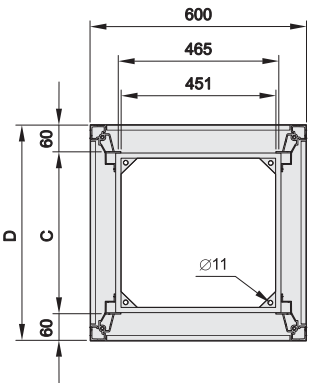

00105067

- Передняя дверь - дымчатое стекло, задняя дверь - стальная
- Передние и задние стойки имеют 19" системную перфорацию
- Элементы облицовки не выступают за края стойки
- Степень защиты IP 40
- Две цветовые комбинации:
  - каркас, крыша, боковые стенки и задняя дверь темно-серые (RAL 7021)
  - каркас темно-серый (RAL 7021), крыша, боковые стенки и задняя дверь светло-серые (RAL 7035)

КОМПЛЕКТНОСТЬ ПОСТАВКИ (В сборе)

Поз.	Кол-во	Описание
1	1	19" каркас из двух алюминиевых квадратных рам (элементы основания и крыши), литье под давлением, RAL 7021, четыре стойки из алюминиевого профиля с 19" системной перфорацией
2	2	Боковая стенка, сталь 1 мм, крепление двумя задвижками, цвет RAL 7021 (темно-серый) или RAL 7035 (светло-серый); см. информацию для заказа
3	1	Крыша вентиляционная, сталь 1,5 мм, RAL 7021
4	2	Лицевая фальшпанель, сталь 1 мм, RAL 7021 (устанавливается сверху и снизу в качестве декоративной облицовки монтажного пространства спереди)
5	1	Задняя дверь, сталь 1 мм, угол открытия 120°, замок с двумя ключами, цвет RAL 7021
6	1	Стеклянная дверь, стекло Sekurit 6 мм, дымчато-серое, угол открытия 120°, замок с двумя ключами
7	4	Ножка, алюминий

ИНФОРМАЦИЯ ДЛЯ ЗАКАЗА

Полезная высота U	Высота H мм	Ширина W мм	Глубина D мм	c мм	Цвет RAL 7021 Заказ №	ЦветRAL 7021/ RAL 7035 Заказ №
38	1798	600	600	480	10117-537	**10117-533**
38	1798	600	800	680	10117-538	**10117-535**
43	2020	600	600	480	10117-539	**10117-534**
43	2020	600	800	680	10117-540	**10117-536**
Комплект заземления для каркаса, дверей, боковых стенок, крыши и панели основания, в упаковке 1 комплект						**21101-539**
Рым-болты сталь оцинкованная, M10, в упаковке 4 шт.						**20117-080**
Регулируемые ножки допустимая нагрузка 100 кг на ножку, сталь/полиамид, в упаковке 4 шт.						**21101-201**
Поворотные ролики допустимая нагрузка 100 кг/ролик, в упаковке 4 шт.						**20117-024**
Поворотные ролики допустимая нагрузка 60 кг/ролик, в упаковке 4 шт.						**20117-757**

ПРИМЕЧАНИЕ

- Цоколь следует заказывать отдельно, см. стр. 1.280
- Другие типоразмеры см. ServicePLUS configuration, со стр. 1.289
- Новое поколение алюминиевых шкафов для электронного оборудования стандарта 19" см. в разделе NOVASTAR, стр. 1.240

Шкафы – Eurorack

19" ШКАФ БЕЗ ПЕРЕДНЕЙ И ЗАДНЕЙ ДВЕРИ

00108004

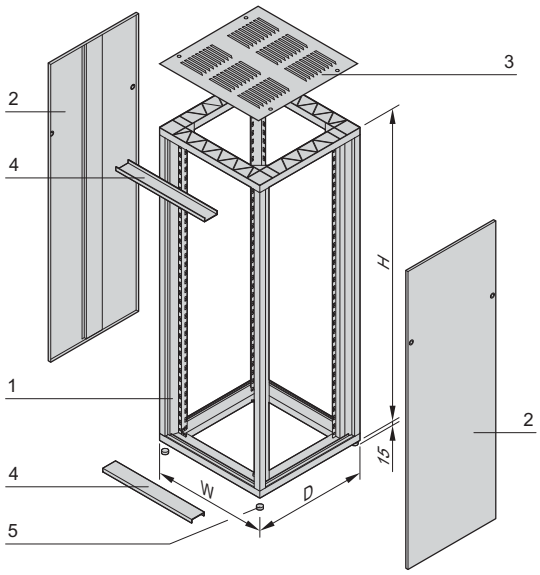

00105061

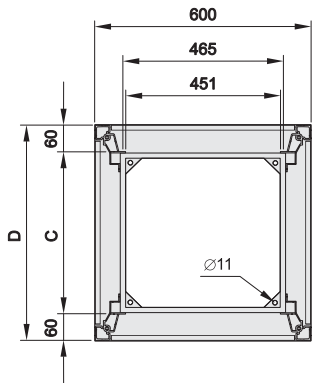

00105067

- Двери по выбору
- Передние и задние стойки имеют 19" системную перфорацию
- Элементы облицовки не выступают за края стойки
- Две цветовые комбинации:
  - каркас, крыша, боковые стенки темно-серые (RAL 7021);
  - каркас темно-серый (RAL 7021), крыша, боковые стенки светло-серые (RAL 7035).

КОМПЛЕКТНОСТЬ ПОСТАВКИ (в сборе)

Поз.	Кол-во	Описание
1	1	19" каркас из двух алюминиевых квадратных рам (элементы основания и крыши), литье под давлением, RAL 7021, четыре стойки из алюминиевого профиля с 19" системной перфорацией
2	2	Боковая стенка, сталь 1 мм, крепление двумя задвижками, цвет RAL 7021 (темно-серый) или RAL 7035 (светло-серый); см. информацию для заказа
3	1	Крыша вентиляционная, сталь 1,5 мм, RAL 7021
4	2	Лицевая фальшпанель, сталь 1 мм, RAL 7021 (устанавливается сверху и снизу в качестве декоративной облицовки монтажного пространства спереди)
5	4	Ножка, алюминий

ИНФОРМАЦИЯ ДЛЯ ЗАКАЗА

Полезная высота U	Высота H мм	Ширина W мм	Глубина D мм	c мм	Цвет RAL 7021 Заказ №	ЦветRAL 7021/ RAL 7035 Заказ №
34	1567	600	600	480	10117-541	**10117-527**
34	1567	600	800	680	10117-544	**10117-530**
38	1798	600	600	480	10117-542	**10117-528**
38	1798	600	800	680	10117-545	**10117-531**
43	2020	600	600	480	10117-543	**10117-529**
43	2020	600	800	680	10117-546	**10117-532**
47	2198	600	800	680	10117-547	10117-548
Комплект заземления для каркаса, дверей, боковых стенок, крыши и панели основания, в упаковке 1 комплект						**21101-539**
Рым-болты сталь оцинкованная, M10, в упаковке 4 шт.						**20117-080**
Регулируемые ножки допустимая нагрузка 100 кг на ножку, сталь/полиамид, в упаковке 4 шт.						**21101-201**
Поворотные ролики допустимая нагрузка 100 кг/ролик, в упаковке 4 шт.						**20117-024**
Поворотные ролики допустимая нагрузка 60 кг/ролик, в упаковке 4 шт.						**20117-757**

ПРИМЕЧАНИЕ

- Цоколь следует заказывать отдельно, см. стр. 1.280
- Переднюю и заднюю дверь следует заказывать отдельно, см. стр. 1.278
- Другие типоразмеры см. ServicePLUS configuration, стр. 1.289
- Новое поколение алюминиевых шкафов для электронного оборудования стандарта 19" см. в разделе NOVASTAR, стр. 1.240

номер заказа выделеный жирным шрифтом: готов к отгрузке в течении 2 рабочих дней
номер заказа выделеный стандартным шрифтом: готов к отгрузке в течении 10 рабочих дней

СТЕКЛЯННАЯ ДВЕРЬ, УГОЛ ОТКРЫТИЯ 120°

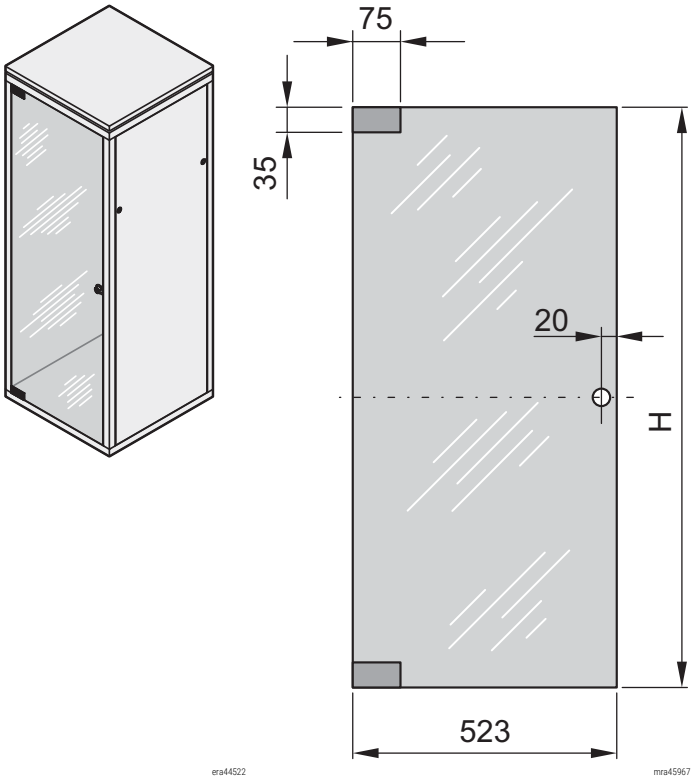

- Возможен монтаж со всех четырех сторон
- Угол открытия 120°

КОМПЛЕКТНОСТЬ ПОСТАВКИ

Поз.	Кол-во	Описание
1	1	Стеклянная дверь, закаленное стекло "Sekurit", 6 мм, цвет дымчато-серый
2	1	Замок с двумя ключами
3	2	Шарнир, сталь 3 мм, глубоко-черный (RAL 9005)
4	1	Комплект крепежных деталей

ИНФОРМАЦИЯ ДЛЯ ЗАКАЗА

Для шкафов высотой	Полезная высота	H	Для шкафов шириной	Заказ №
мм	U	мм	мм	
782	16	733	553	**20117-744**
945	20	911	553	**20117-745**
1167	25	1133	553	**20117-746**
1290	29	1311	553	20117-747
1567	34	1534	553	**20117-748**
1798	38	1711	553	**20117-749**
2020	43	1934	553	**20117-751**
2198	47	2111	553	20117-752

- Информацию о дверях с углом открытия 180° см. на стр. 1.291

СТАЛЬНАЯ ДВЕРЬ, УГОЛ ОТКРЫТИЯ 120°

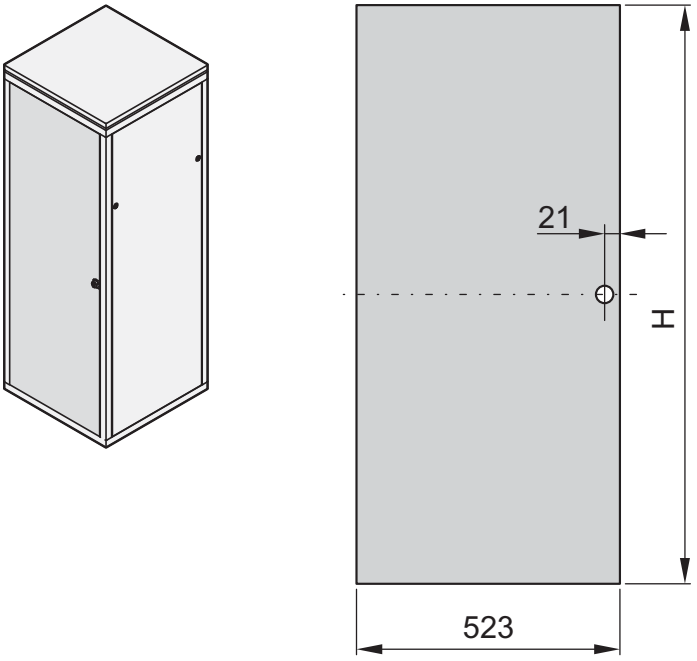

- Возможен монтаж со всех четырех сторон
- Угол открытия 120°
- Цвет темно-серый (RAL 7021) или светло-серый (RAL 7035)

КОМПЛЕКТНОСТЬ ПОСТАВКИ

Поз.	Кол-во	Описание
1	1	Стальная дверь, сталь 1 мм
2	1	Замок, с двумя ключами
3	1	Комплект крепежных деталей

ИНФОРМАЦИЯ ДЛЯ ЗАКАЗА

Для шкафов высотой	Полезная высота	H	Для ширины шкафа	Цвет RAL 7021	ЦветRAL 7035
мм	U	мм	мм	Заказ №	Заказ №
767	16	733	600	22117-934	**21117-184**
945	20	911	600	22117-935	**21117-185**
1167	25	1133	600	22117-936	**21117-186**
1290	29	1311	600	23117-012	**21117-187**
1567	34	1534	600	22117-937	**21117-188**
1798	38	1711	600	22117-938	**21117-189**
2020	43	1934	600	22117-940	**21117-190**
2198	47	2111	600	22117-942	21117-191

- Стальная дверь с углом открытия **180°,** оснащенная поворотной ручкой; см. ServicePLUS configuration на стр. 1.292

ОСТЕКЛЕННАЯ ДВЕРЬ, УГОЛ ОТКРЫТИЯ 120°

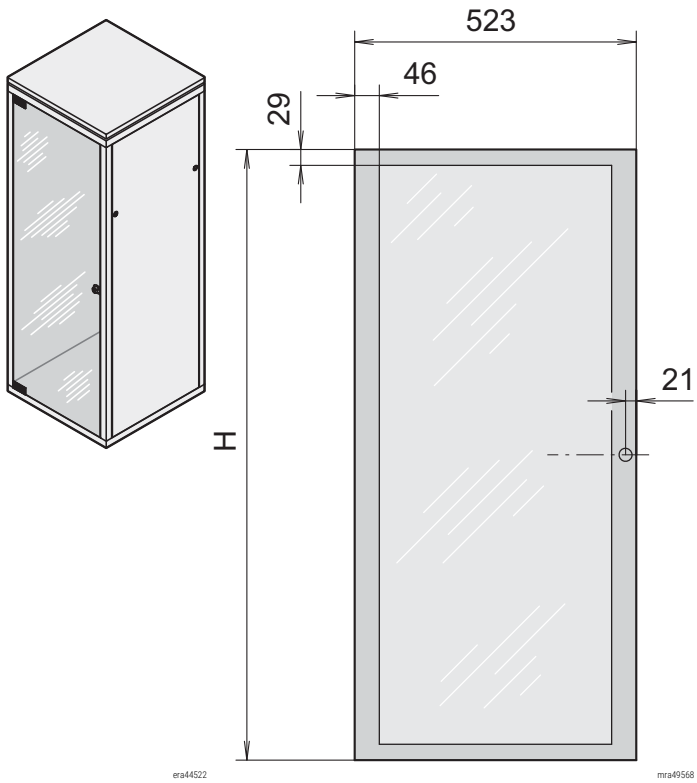

- Установка двери возможна с четырех сторон
- Угол открытия 120°
- Дверная рама темно-серого (RAL 7021) или светло-серого (RAL 7035) цвета

КОМПЛЕКТНОСТЬ ПОСТАВКИ

Поз.	Кол-во	Описание
1	1	Дверная рама, алюминий, 2 мм, RAL 7035
2	1	Акриловое стекло 2 мм, бесцветное
3	1	Замок, с двумя ключами
4	1	Комплект крепежных деталей

ИНФОРМАЦИЯ ДЛЯ ЗАКАЗА

Для шкафов высотой	Полезная высота	H	Для ширины шкафа	Цвет RAL 7021	ЦветRAL 7035
мм	U	мм	мм	Заказ №	Заказ №
782	16	733	600	22117-943	20117-769
945	20	911	600	22117-944	20117-770
1167	25	1133	600	22117-945	20117-771
1290	29	1311	600	23117-011	20117-772
1567	34	1534	600	22117-946	20117-765
1798	38	1711	600	22117-947	20117-766
2020	43	1934	600	22117-949	20117-767
2198	47	2111	600	22117-951	20117-768

- Другие типоразмеры см. ServicePLUS configuration, стр. 1.292

КРОНШТЕЙН УСТАНОВКИ УКОРОЧЕННОЙ ДВЕРИ

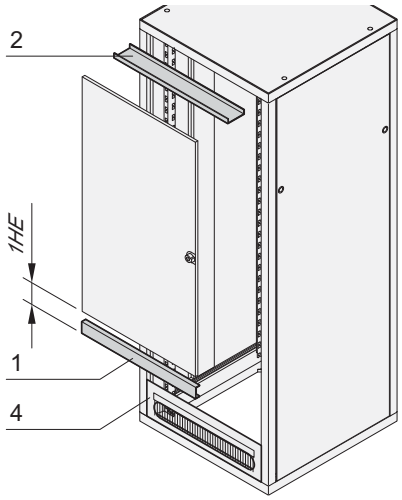

- Для установки дверей на неполную высоту шкафа
- Требуемое монтажное пространство — 1 U (возможна установка над или под дверью)
- Свободное монтажное пространство можно закрыть 19" фальшпанелями или панелями кабельного ввода высотой 3 или 4 U

КОМПЛЕКТНОСТЬ ПОСТАВКИ (набор)

Поз.	Кол-во	Описание
1	1	Кронштейн для установки укороченной двери, 19", сталь 1,5 мм, RAL 7021
2	1	Передняя заглушка, сталь 1 мм, RAL 7021, крышка для рамы
3	1	Комплект крепежных деталей

ИНФОРМАЦИЯ ДЛЯ ЗАКАЗА

Наименование	Заказ №
Кронштейн установки укороченной двери	**22117-798**
Поз. 4 Панель кабельного ввода **3 U**, RAL 7021, с щеточным пыльником и крепежными деталями, 1 шт.	**20118-796**
Поз. 4 Панель кабельного ввода **4 U**, RAL 7021, с щеточным пыльником и крепежными деталями, 1 шт.	**20118-797**

- 19" передние панели см. принадлежности для шкафов, стр. 3.2

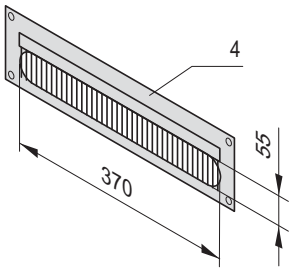

Панель кабельного ввода

номер заказа выделеный жирным шрифтом: готов к отгрузке в течении 2 рабочих дней
номер заказа выделеный стандартным шрифтом: готов к отгрузке в течении 10 рабочих дней

ПАНЕЛЬ ОСНОВАНИЯ

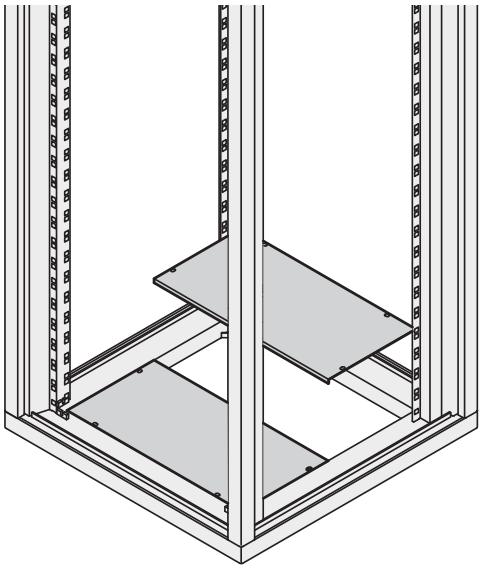

00108051

- Составная, из двух частей
- Крепление на каркас

КОМПЛЕКТНОСТЬ ПОСТАВКИ

Поз.	Кол-во	Описание
1	2	Панель основания, сталь 1,5 мм, ширина 469 мм, RAL 7021 мм, глубина 234 мм (при глубине шкафа 600 мм), глубина 334 мм (при глубине шкафа 800 мм)
2	1	Комплект крепежных деталей

ИНФОРМАЦИЯ ДЛЯ ЗАКАЗА

Для шкафов шириной мм	Для шкафов глубиной мм	Заказ №
600	600	**22117-826**
600	800	**22117-827**

ЦОКОЛЬ

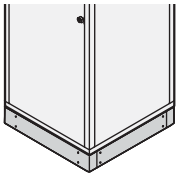

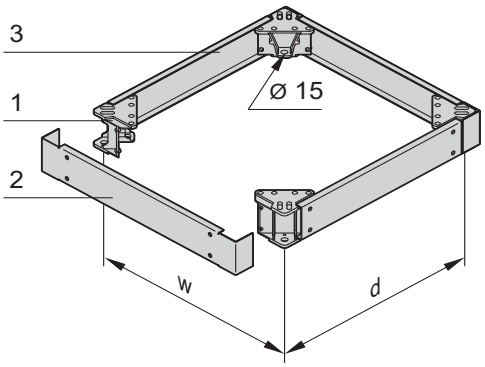

ERA44532 00108057

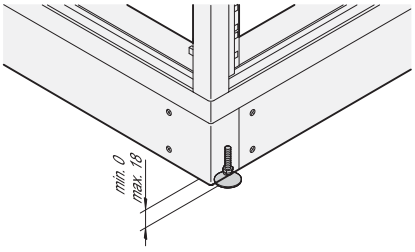

era44553

- Высота 100 мм
- Съемные накладные панели со всех сторон

КОМПЛЕКТНОСТЬ ПОСТАВКИ

Поз.	Кол-во	Описание
1	4	Угловая опора, алюминий, литье под давлением
2	2	Накладная панель, сталь 2,5 мм, RAL 7021, для установки спереди и сзади
4	2	Накладная панель, сталь 2,5 мм, RAL 7021, для установки сбоку
4	1	Комплект крепежных деталей

ИНФОРМАЦИЯ ДЛЯ ЗАКАЗА

Для шкафов шириной мм	Для шкафов глубиной мм	Заказ №
600	600	**22117-830**
600	800	**22117-831**
Регулируемые ножки допустимая нагрузка 100 кг на ножку, сталь/полиамид, в упаковке 4 шт.		**21101-201**

ПРИМЕЧАНИЕ

- Поворотные ролики не используются в комбинации с цоколем

ЦОКОЛЬ С ВЕНТИЛЯЦИЕЙ

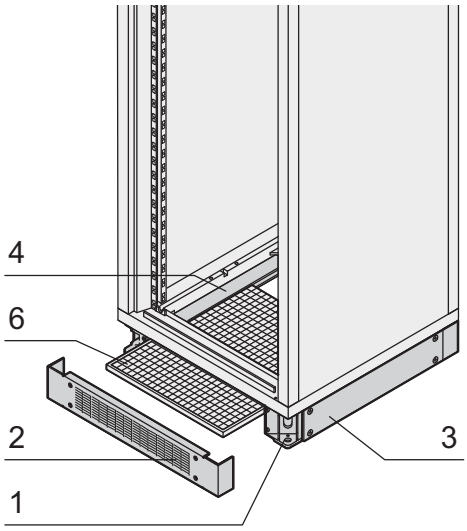

ERTP0057

- Высота 100 мм
- Съемные накладные панели со всех сторон
- Возможность установки фильтерной прокладки

КОМПЛЕКТНОСТЬ ПОСТАВКИ (набор)

Поз.	Кол-во	Описание
1	4	Угловая опора, алюминий, литье под давлением
2	2	Накладная панель, для установки спереди и сзади, сталь 2,5 мм, RAL 7021, с вентиляционными отверстиями
3	2	Накладная панель, боковая, сталь 2,5 мм, RAL 7021
4	2	Направляющая для фильтерной прокладки
5	1	Комплект крепежных деталей

ИНФОРМАЦИЯ ДЛЯ ЗАКАЗА

Для шкафов шириной мм	Для шкафов глубиной мм	Заказ №
600	600	22117-864
600	800	**22117-865**
Фильтерная прокладка поз. 6 для шкафов глубиной 600 мм, шириной 600 мм, в упаковке 3 шт.		**60114-514**
Фильтерная прокладка поз. 6 для шкафов глубиной 800 мм, шириной 600 мм, в упаковке 3 шт.		**60114-515**

ПРИМЕЧАНИЕ

- Фильтерную прокладку следует заказывать отдельно

номер заказа выделеный жирным шрифтом: готов к отгрузке в течении 2 рабочих дней
номер заказа выделеный стандартным шрифтом: готов к отгрузке в течении 10 рабочих дней

МОНТАЖНАЯ СИСТЕМА С ИСПОЛЬЗОВАНИЕМ С-РЕЛЬСА

Монтажная система

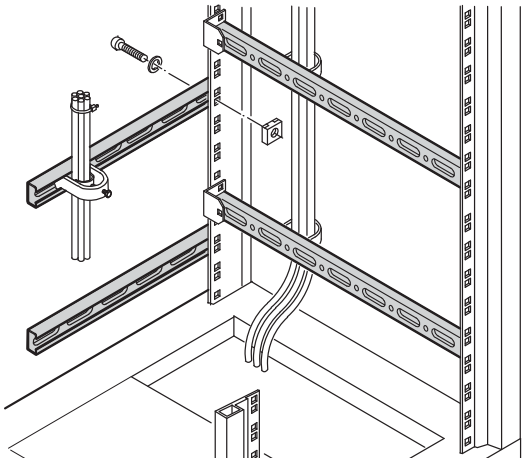

С-рельс/Закладная гайка

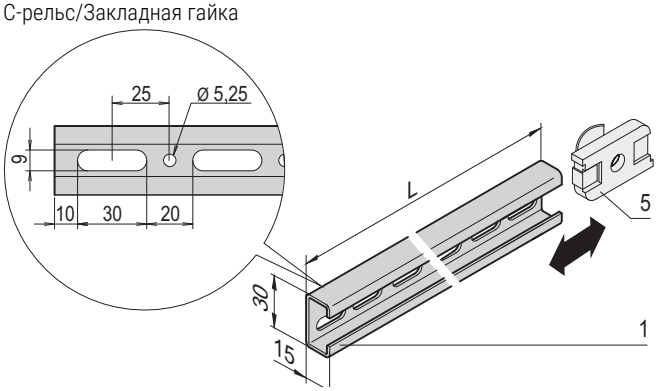

Монтажный кронштейн

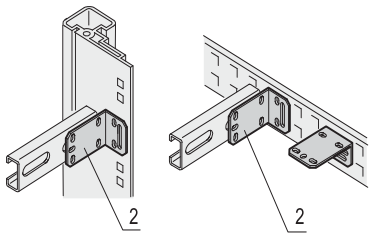

Универсальный кронштейн

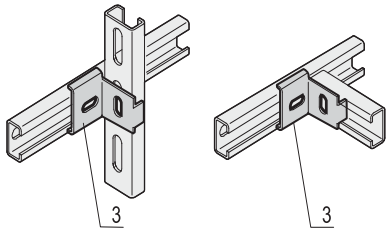

L-образный кронштейн

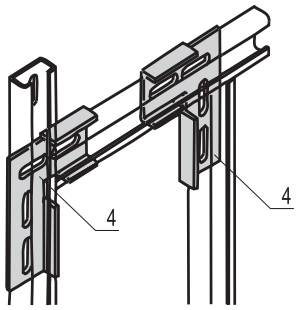

- Для достижения большего количества вариантов монтажа оборудования. С помощью различных кронштейнов и закладных гаек возможно бесступенчатое позиционирование С-рельсов и построение горизонтальных и вертикальных монтажных плоскостей.
- Закладные гайки, кабельные органайзеры и кабельные зажимы устанавливаются непосредственно на С-рельс

КОМПЛЕКТНОСТЬ ПОСТАВКИ

Поз.	Кол-во	Описание
1	См. информацию для заказа	С-рельс, сталь, 1,5 мм, покрытие алюцинк

ИНФОРМАЦИЯ ДЛЯ ЗАКАЗА

Для шкафов шириной мм	Для шкафов глубиной мм	Для шкафов высотой мм	Длина L мм	Кол-во шт.	Заказ №
600	600	–	450	4	**22114-455**
	800	–	650	4	**22114-457**
	900	–	750	4	**22114-458**
800	600	–	650	4	**22114-457**
	800	–	650	4	**22114-457**
–	–	1600	1500	2	**22114-460**
–	–	1800	1650	2	**22114-461**
–	–	2000	1900	2	**22114-462**
Поз. 2: монтажный кронштейн для стоек или монтажных рельс, сталь 2,5 мм, оцинкованный, в упаковке 4 шт., с крепежными деталями					**21120-145**
Поз. 3: универсальный кронштейн для соединения двух С-рельс, сталь 2,5 мм, оцинкованный, в упаковке 4 шт., с крепежными деталями					**21120-146**
Поз. 4: L-образный кронштейн для соединения двух С-рельс в стык или углового соединения, сталь 2,5 мм, оцинкованный, в упаковке 2 правых и 2 левых кронштейна, с крепежными деталями					**21120-147**
Поз. 5: Передвижная гайка для С-рельса в упаковке 10 шт.					**21120-140**
Поз. 5: Закладная гайка для С-рельса, в упаковке 100 шт.					**21101-127**
Поставка: прилагается отдельно к шкафу или каркасу					**Заказ №/35**

ПРИМЕЧАНИЕ

- Кронштейны следует заказывать отдельно

КАБЕЛЬНЫЕ ОРГАНАЙЗЕРЫ ДЛЯ С-РЕЛЬСА

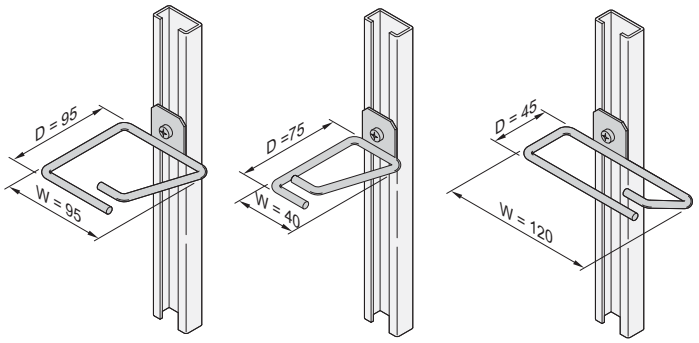

КОМПЛЕКТНОСТЬ ПОСТАВКИ

Поз.	Кол-во	Описание
1	4	Кабельный органайзер, стальной оцинкованный прут 6 мм, с защитой против проворачивания

ИНФОРМАЦИЯ ДЛЯ ЗАКАЗА

Наименование	W мм	D мм	Заказ №
Кабельный органайзер для С-рельса	120	45	**20118-339**
Кабельный органайзер для С-рельса	40	75	**20118-554**
Кабельный органайзер для С-рельса	95	95	**20118-340**
Комплект крепежных деталей для 4 кабельных организаторов			**21101-596**

ПРИМЕЧАНИЕ

- Комплект крепежных деталей следует заказывать отдельно

КАБЕЛЬНЫЕ ЗАЖИМЫ

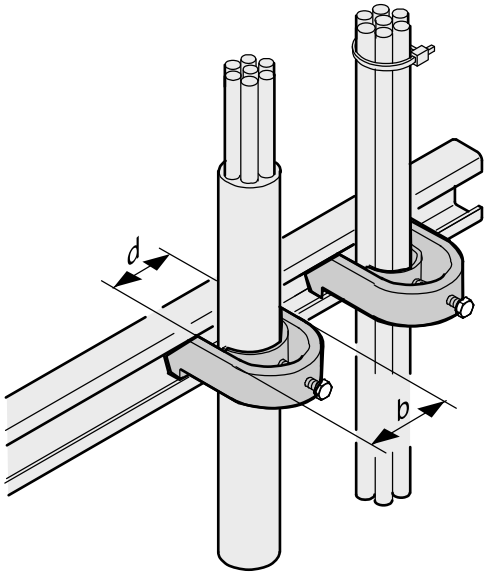

- Для фиксации кабелей на С-рельсах и планках крепления

КОМПЛЕКТНОСТЬ ПОСТАВКИ

Поз.	Кол-во	Описание
1	10	Кабельный зажим, сталь 2 мм, луженый, с пластмассовыми вставками предохраняющими кабель от деформации

ИНФОРМАЦИЯ ДЛЯ ЗАКАЗА

Для кабельных жгутов диаметром d мм	b мм	Заказ №
18 - 22мм	26	**20118-775**
22 - 26мм	30	**20118-776**
26 - 30мм	34	**20118-777**
30 - 34мм	38	**20114-728**
34 - 38мм	45	**20114-729**
38 - 42мм	48	**20114-730**
42 - 46мм	51	**20114-731**
46 - 50мм	54	20118-778

НАПРАВЛЯЮЩИЕ РЕЛЬСЫ

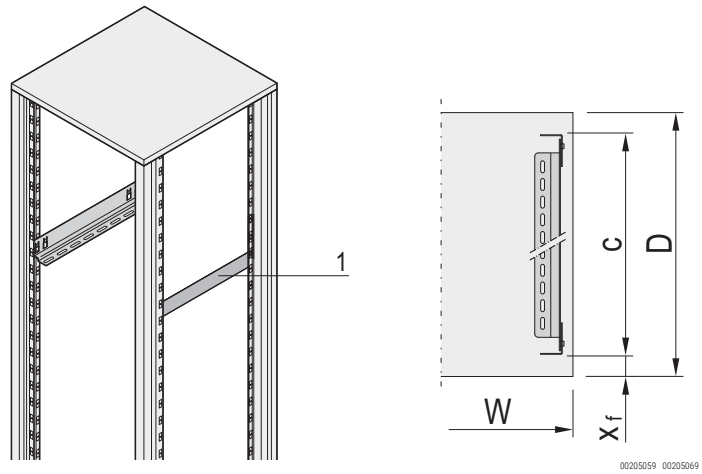

c = расстояние между 19" стойками

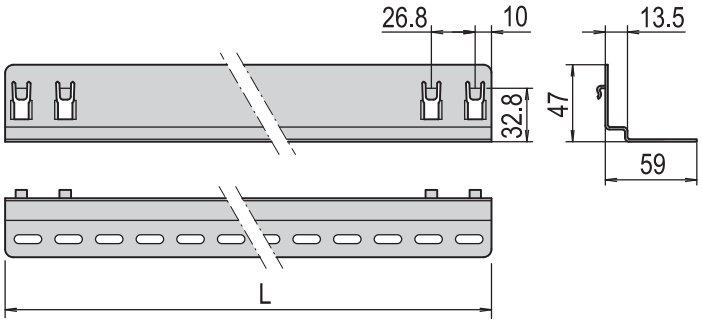

L = длина

- Для безопасного и удобного монтажа тяжелого 19" оборудования
- Установка по высоте шагом 1 U (навеска и крепление на винтах)
- Макс. нагрузка 25 кг на пару

КОМПЛЕКТНОСТЬ ПОСТАВКИ

Поз.	Кол-во	Описание
1	10	Направляющий рельс, навесное крепление, сталь 1,5 мм, покрытие алюцинк
2	1	Комплект крепежных деталей

ИНФОРМАЦИЯ ДЛЯ ЗАКАЗА

Для шкафов глубиной мм	Длина L мм	c мм	x_f мм	Заказ №
600	420	480	60	**21127-197**
800	620	680	60	**21127-198**

ПРИМЕЧАНИЕ

- Монтаж возможен только на 19" карка

НАПРАВЛЯЮЩИЙ УГОЛОК

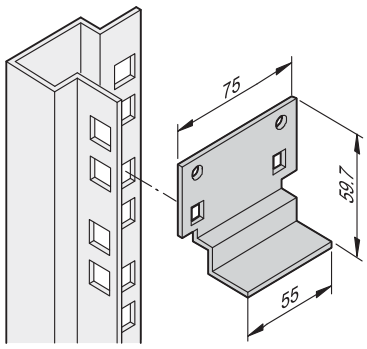

- Для монтажа на вертикальные стойки шкафа
- Установка по высоте определяется шагом 1 U
- Допустимая статическая нагрузка макс. 15 кг на пару

КОМПЛЕКТНОСТЬ ПОСТАВКИ

Поз.	Кол-во	Описание
1	2 / 10	Направляющий уголок, сталь 1,5 мм, покрытие алюцинк
2	1	Комплект крепежных деталей

ИНФОРМАЦИЯ ДЛЯ ЗАКАЗА

Наименование	Кол-во	Заказ №
Направляющий уголок	2	**20118-592**
Направляющий уголок	10	**20118-593**

19" ПОЛКА, СТАЦИОНАРНАЯ, 75 КГ

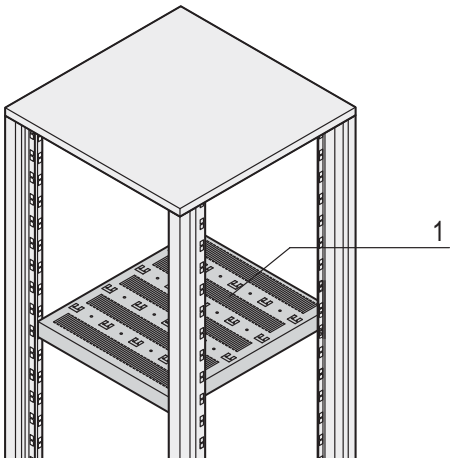

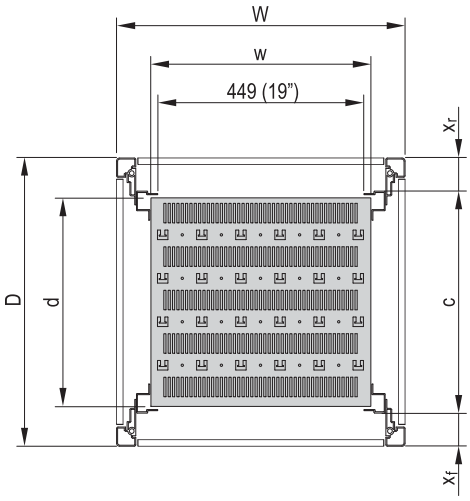

- Допустимая статическая нагрузка 75 кг
- Для установки непосредственно на 19" каркас, полная глубина
- Со специальной перфорацией для крепления кабельных хомутов

КОМПЛЕКТНОСТЬ ПОСТАВКИ

Поз.	Кол-во	Описание
1	1	19" полка, стационарная, сталь 1,5 мм, RAL 7021
2	1	Комплект крепежных деталей, с заземлением

ИНФОРМАЦИЯ ДЛЯ ЗАКАЗА

Размеры шкафа W x D	Полезная площадь w x d	x_f	x_r	c	Заказ №
мм	мм	мм	мм	мм	
600 x 600	477 x 443	60	60	480	**22117-842**
600 x 800	477 x 643	60	60	680	**22117-843**

номер заказа выделеный жирным шрифтом: готов к отгрузке в течении 2 рабочих дней
номер заказа выделеный стандартным шрифтом: готов к отгрузке в течении 10 рабочих дней

Шкафы – Eurorack

19" ПОЛКА, ВЫДВИЖНАЯ, 70 КГ

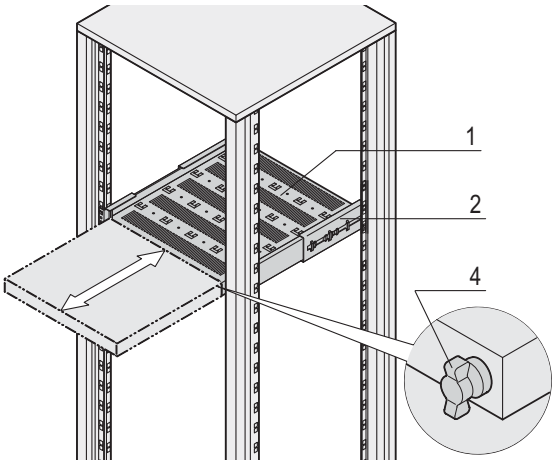

00105052

- Допустимая статическая нагрузка в полностью выдвинутом положении 70 кг
- Для установки непосредственно на 19" каркас, высота 2 U
- Телескопические направляющие входят в комплект поставки
- Возможна установка фиксатора
- Специальная перфорация для крепления кабельных хомутов
- Два варианта исполнения:
  - на полную глубину шкафа
  - на 100 мм укороченная глубина, для укладки кабелей в задней части шкафа

КОМПЛЕКТНОСТЬ ПОСТАВКИ

Поз.	Кол-во	Описание
1	1	19" полка с перфорацией, сталь 1,5 мм, RAL 7021
2	2	Телескопическая направляющая, 2 U
3	1	Комплект крепежных деталей

Полная глубина

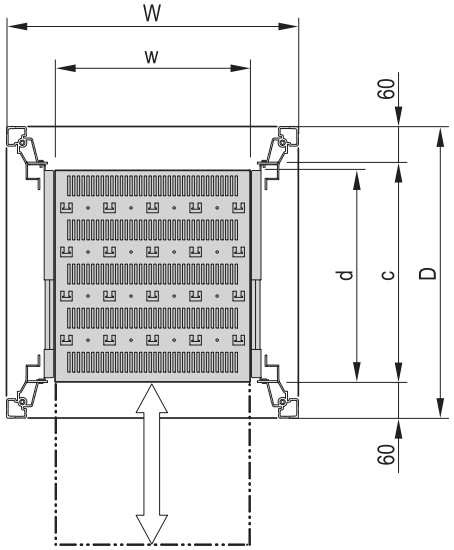

00105069

ИНФОРМАЦИЯ ДЛЯ ЗАКАЗА

Полная глубина

Размеры шкафа W x D мм	Полезная площадь w x d мм	c мм	Полная глубина Заказ №
600 x 600	405 x 482	480	**21130-353**
600 x 800	405 x 682	680	**21130-355**
Поз. 4:, Фиксатор для одной выдвижной полки (установка с правой или левой стороны), 1 шт.			**23130-092**
Заземление для выдвижной полки в упаковке 1 комплект, для шкафов NOVASTAR, eurorack			**21120-189**

Укороченная глубина

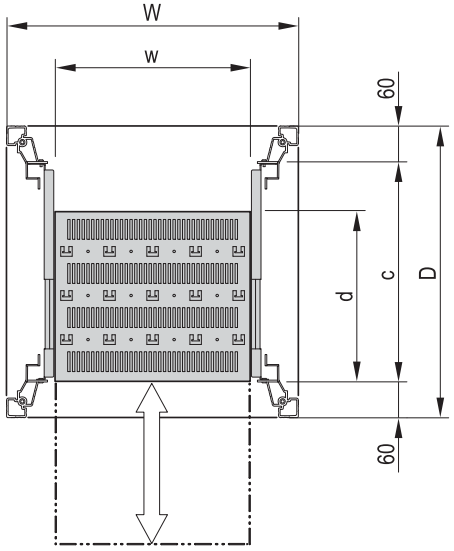

00105070

ИНФОРМАЦИЯ ДЛЯ ЗАКАЗА

На 100 мм укороченная глубина

Размеры шкафа W x D мм	Полезная площадь w x d мм	c мм	На 100 мм укороченная глубина Заказ №
600 x 600	405 x 382	480	**21130-352**
600 x 800	405 x 582	680	**21130-354**
Поз. 4:, Фиксатор для одной выдвижной полки (установка с правой или левой стороны), 1 шт.			**23130-092**
Заземление для выдвижной полки в упаковке 1 комплект, для шкафов NOVASTAR, eurorack			**21120-189**

c = макс. расстояние между 19" монтажными профилями

КАБЕЛЬНЫЙ ЛОТОК

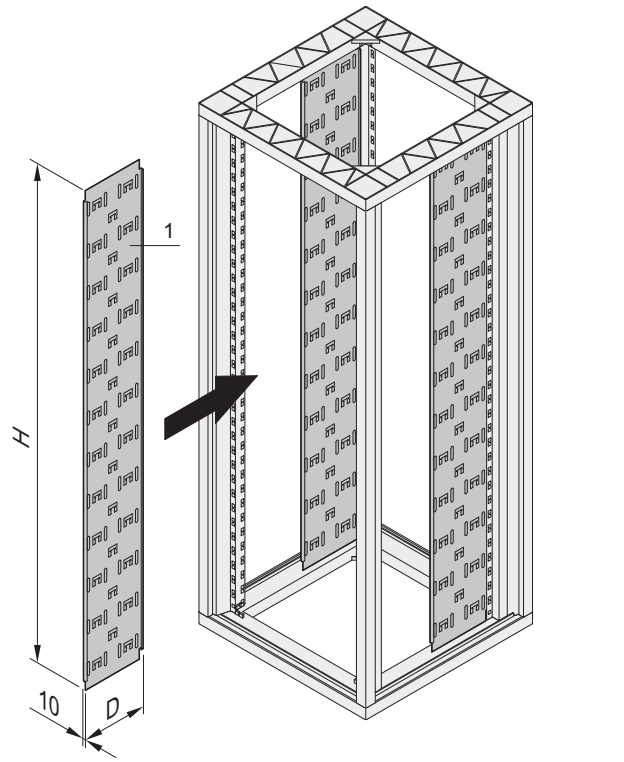

- Для непосредственного монтажа на каркас, для углубленного монтажа необходимо использовать монтажные рельсы
- Укладка кабелей осуществляется при помощи кабельных хомутов или застежек-липучек
- Темно-серый RAL 7021 или светло-серый RAL 7035
- Ширина 150 и 250 мм

КОМПЛЕКТНОСТЬ ПОСТАВКИ

Поз.	Кол-во	Описание
1	2	Кабельный лоток с перфорацией, сталь 1 мм
2	1	Комплект крепежных деталей

ИНФОРМАЦИЯ ДЛЯ ЗАКАЗА

Для шкафов высотой	D	RAL 7021	RAL 7035
U	мм	Заказ №	Заказ №
38	1798	150	23117-020	23117-026
43	1934	150	**23117-021**	23117-027
47	2020	150	**23117-022**	23117-028
38	1798	250	**23117-023**	23117-029
43	1934	250	**23117-024**	23117-030
47	2020	250	**23117-025**	23117-031
Монтажный рельс заглубляющий для 19" eurorack для шкафов глубиной 600 мм, сталь 1,5 мм, алюцинк, в упак. 2 шт.			**22117-376**
Монтажный рельс заглубляющий для 19" eurorack для шкафов глубиной 800 мм, сталь 1,5 мм, алюцинк, в упак. 2 шт.			**22117-377**

ПРИМЕЧАНИЕ

- Кабельные хомуты см. на стр. 1.288
- Застежки-липучки см. на стр. 1.288

КАБЕЛЬНЫЕ ХОМУТЫ

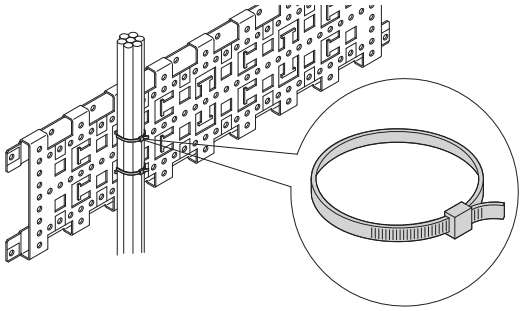

01005078

КОМПЛЕКТНОСТЬ ПОСТАВКИ

Поз.	Кол-во	Описание
1	25	Кабельные хомуты, пластиковые

ИНФОРМАЦИЯ ДЛЯ ЗАКАЗА

Наименование		Заказ №
Кабельные хомуты	92 мм x 2,5 мм	**20118-351**
Кабельные хомуты	186 мм x 5 мм	**20118-352**
Кабельные хомуты	360 мм x 5 мм	**20118-353**

ЗАСТЕЖКА-ЛИПУЧКА

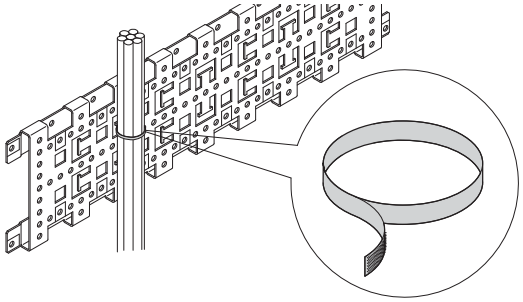

01005079

- Длина 300 мм (для жгута кабелей диаметром до 90 мм)

КОМПЛЕКТНОСТЬ ПОСТАВКИ

Поз.	Кол-во	Описание
1	10	Застежка-липучка, полиэтилен / полиамид, цвет черный, длина 300 мм

ИНФОРМАЦИЯ ДЛЯ ЗАКАЗА

Наименование	Заказ №
Застежка-липучка	**20118-624**

Шкафы – Eurorack 19" ServicePLUS

EURORACK 19" SERVICEPLUS: КОНФИГУРИРОВАНИЕ И МОНТАЖ

- Габариты
  - Высота: 20 - 47 U (998 - 2198 мм)
  - Ширина: 600 мм
  - Глубина: 600, 800 мм
- Цвета:
  - Стойка, верхняя панель и цоколь темно-серые (RAL 7021);
  - Боковые панели и двери светло-серые (RAL 7035) или темно-серые (RAL 7021)
- Соберите шкаф из отдельных компонентов (к каждому номеру артикула добавляется /05)
- После выбора нужного размера шкафа номер строки (первый столбец таблицы конфигурации)позволяет просмотреть все страницы с возможными для данного размера конфигурациями (примеры см. ниже).
- Шкаф будет смонтирован и готов к отправке в течение 10 рабочих дней

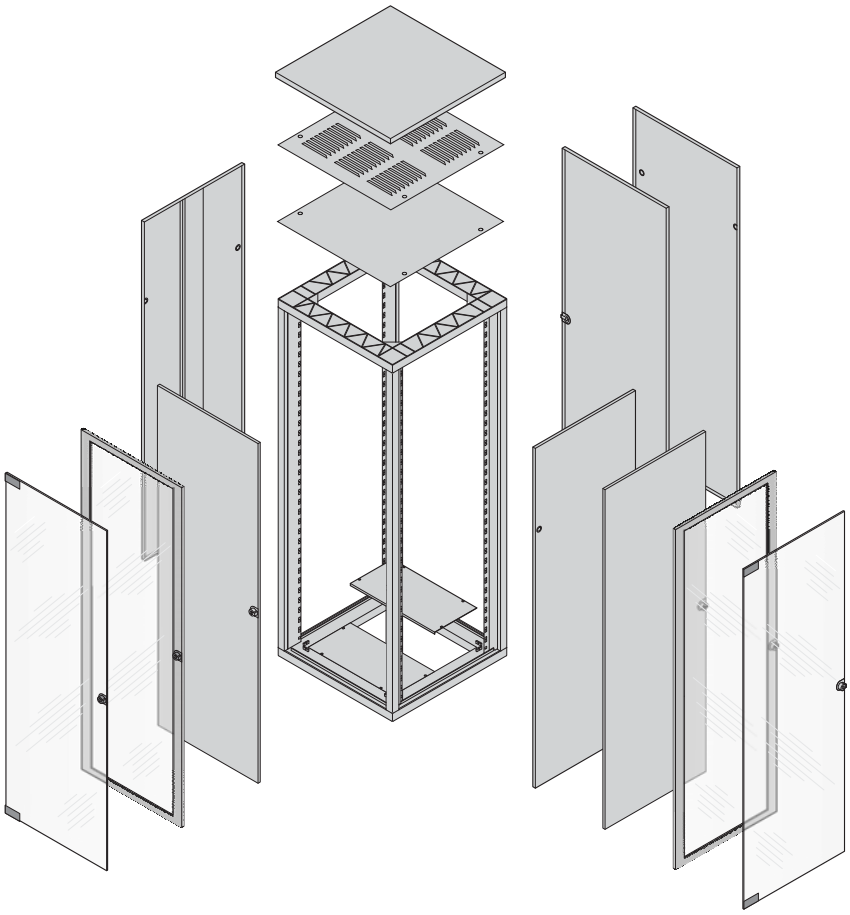

Пример конфигурации (здесь – строка № 14)

Кол-во	Описание	Заказ №
1	19" стойка, RAL 7021, высота 2020 мм, ширина 600 мм, глубина 800 мм, 1 шт.	22117-779/05
1	Регулируемые ножки, в упаковке 4 шт.	21101-201/05
1	Боковая стенка с креплением на винтах, RAL 7035, в упаковке 2 шт.	21117-172/05
1	Стеклянная дверь, передняя, RAL 7035, угол открытия 120°, 1 шт.	20117-751/05
1	Стальная дверь, задняя, RAL 7035, угол открытия 120°, 1 шт.	21117-190/05
1	Профильный полуцилиндр равномерного запирания по стандарту DIN, 1 шт.	60114-121/05
..	.....	.....

	Стр.
Стойка, комплект для монтажа в ряд, заземление, поворотные ролики	1.290
Боковые панели, стеклянные двери	1.291
Двери	1.292
Опорная панель	1.293
Верхние крышки, прилегающие	1.294
Верхние крышки, приподнятые	1.295
Нижняя панель, цоколь	1.296
Третий 19" монтажный профиль, боковой кабельный ввод	1.297
19" направляющие рельсы	1.298
19" полка, стационарная или выдвижная	1.299
Размерные эскизы 19" каркаса	1.274
ServicePLUS конфигуратор eurorack Universal	1.300

номер заказа выделеный жирным шрифтом: готов к отгрузке в течении 2 рабочих дней
номер заказа выделеный стандартным шрифтом: готов к отгрузке в течении 10 рабочих дней

EURORACK 19" СТОЙКА, КОМПЛЕКТ ДЛЯ МОНТАЖА В РЯД, ЗАЗЕМЛЕНИЕ, ПОВОРОТНЫЕ РОЛИКИ

ИНФОРМАЦИЯ ДЛЯ ЗАКАЗА

					19" стойка	Комплект для монтажа в ряд	Комплект заземления	Регулируемые ножки	Поворотные ролики	
									Допустимая нагрузка 60 кг на ролик	Допустимая нагрузка 100 кг на ролик
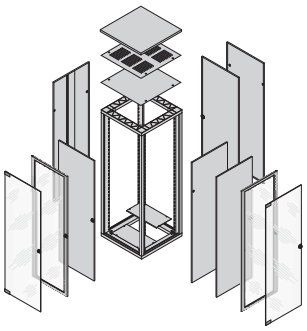					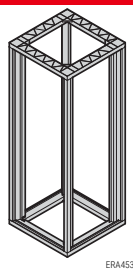 ERA45341	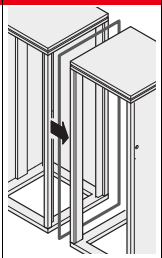 ertp0070	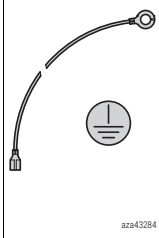 aza43284	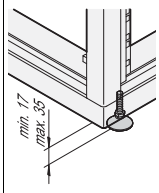 era44553	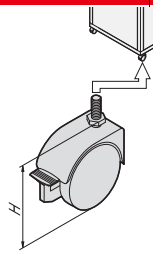	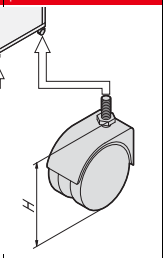 era44556
					19" каркас, рама – алюминий, литье под давлением, стойки – алюминиевый профиль, RAL 7021, фиксированное расстояние между передним и задним 19" монтажными уровнями	Служит для соединения двух шкафов, уплотнительные пластины из пенополиуретана	Для каркаса, двери, боковой стенки, крыши и панели основания	Сталь, ПА, черные, допустимая нагрузка 100 кг на ножку	Крепятся к стойке, высота H = 93 мм, 2 поворотных ролика с фиксатором, 2 – без фиксатора	Крепятся к стойке, высота H = 110 мм, 2 поворотных ролика с фиксатором, 2 – без фиксатора
	Размеры шкафа									
	Высота		Ширина	Глубина	1 шт.	1 шт.	1 комплект	4 шт.	4 шт.	4 шт.
№	U	мм	мм	мм	в сборе	прилагается отдельно	в сборе	в сборе	прилагаются отдельно	прилагаются отдельно
1	20	998	600	600	22117-977	**20117-156**	**21101-539**	**21101-201**	**20117-757**	**20117-024**
2	20	998	600	800	22117-978					
3	25	1220	600	600	22117-979	**20117-156**	**21101-539**	**21101-201**	**20117-757**	**20117-024**
4	25	1220	600	800	22117-980					
5	29	1398	600	600	22117-981	**20117-156**	**21101-539**	**21101-201**	**20117-757**	**20117-024**
6	29	1398	600	800	22117-982					
7	34	1620	600	600	22117-772	**20117-156**	**21101-539**	**21101-201**	**20117-757**	**20117-024**
8	34	1620	600	800	22117-773					
9	34	1620	600	900	22117-774					
10	38	1798	600	600	22117-775	**20117-156**	**21101-539**	**21101-201**	**20117-757**	**20117-024**
11	38	1798	600	800	22117-776					
12	38	1798	600	900	22117-977					
13	43	2020	600	600	22117-978	**20117-156**	**21101-539**	**21101-201**	**20117-757**	**20117-024**
14	43	2020	600	800	22117-779					
15	43	2020	600	900	22117-780					
16	47	2198	600	600	22117-983	**20117-156**	**21101-539**	**21101-201**	**20117-757**	**20117-024**
17	47	2198	600	800	22117-781					
18	47	2198	600	900	22117-984					

Размерные эскизы каркасов см. со стр. 1.274

Шкафы – Eurorack 19" ServicePLUS

EURORACK 19" БОКОВЫЕ ПАНЕЛИ, СТЕКЛЯННЫЕ ДВЕРИ

ИНФОРМАЦИЯ ДЛЯ ЗАКАЗА

					Боковая стенка с задвижкой		Боковая стенка с замком		Стеклянная дверь Угол открытия 120°	Стеклянная дверь Угол открытия 180°	Стеклянная дверь Профильный DIN-полуцилиндр
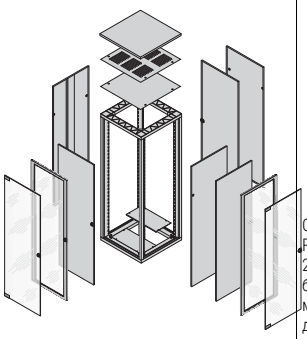					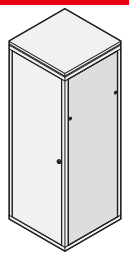 ERA44517		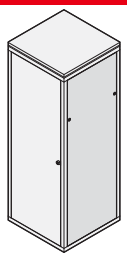 ERA44517		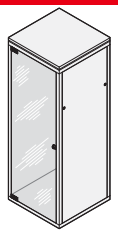 mra45967	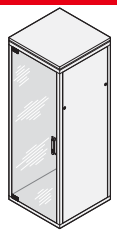 00101506	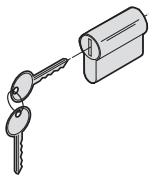 SZA44484
					Сталь 1 мм, RAL 7035, 2 задвижки; вместо боковых стенок можно установить двери	Сталь 1 мм, RAL 7021, 2 задвижки; вместо боковых стенок можно установить двери	Сталь 1 мм, RA 7035, 2 замка; вместо боковых стенок можно установить двери	Сталь 1 мм, RAL 7021, 2 замка; вместо боковых стенок можно установить двери	Стекло дымчато-серое Sekurit, 6 мм, замок с двумя ключами	Стекло дымчато-серое Sekurit, 6 мм, поворотная ручка (с глухим вкладышем замка)	Профильный DIN-полуцилиндр для поворотной ручки
	Размеры шкафа				RAL 7035	RAL 7021	RAL 7035	RAL 7021			
	Высота		Ширина	Глубина	2 шт.	2 шт.	2 шт.	2 шт.	1 шт.	1 шт.	1 шт.
№	U	мм	мм	мм	в сборе	в сборе	в сборе	в сборе	в сборе	в сборе	в сборе
1	20	998	600	600	21117-158	22117-993	–	–	**20117-745**	–	–
2	20	998	600	800	21117-167	22117-994					
3	25	1220	600	600	21117-159	22117-995	–	–	**20117-746**	–	–
4	25	1220	600	800	21117-168	22117-996					
5	29	1398	600	600	21117-160	22117-997	22117-185	23117-002	20117-747	22117-239	**60114-121**
6	29	1398	600	800	21117-169	22117-998	22117-186	23117-003			
7	34	1620	600	600	21117-161	22117-958	22117-173	23117-004	**20117-748**	22117-227	**60114-121**
8	34	1620	600	800	21117-170	22117-959	22117-177	23117-005			
9	34	1620	600	900	21117-179	22117-960	22117-181	23117-006			
10	38	1798	600	600	21117-162	22117-961	22117-174	23117-007	**20117-749**	22117-228	**60114-121**
11	38	1798	600	800	21117-171	22117-962	22117-178	23117-008			
12	38	1798	600	900	21117-180	22117-963	22117-182	23117-009			
13	43	2020	600	600	21117-163	22117-964	22117-175	22117-968	**20117-751**	22117-229	**60114-121**
14	43	2020	600	800	21117-172	22117-965	22117-179	22117-969			
15	43	2020	600	900	21117-181	22117-966	22117-592	22117-970			
16	47	2198	600	600	21117-164	22117-999	22117-176	23117-010	20117-752	22117-230	**60114-121**
17	47	2198	600	800	21117-173	22117-967	22117-180	22117-971			
18	47	2198	600	900	21117-182	23117-001	22117-593	22117-972			

Возможность установки дверей вместо боковых стенок

номер заказа выделеный жирным шрифтом: готов к отгрузке в течении 2 рабочих дней
номер заказа выделеный стандартным шрифтом: готов к отгрузке в течении 10 рабочих дней

Шкафы – Eurorack 19" ServicePLUS

EURORACK 19" ДВЕРИ

ИНФОРМАЦИЯ ДЛЯ ЗАКАЗА

					Дверь с акриловым стеклом		Стальная дверь		Стальная дверь		
					Угол открытия 120°		Угол открытия 120°		Угол открытия 180°		Профильный DIN-полуцилиндр
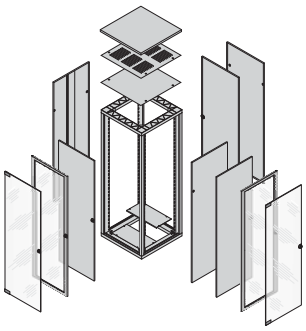					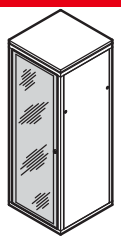 a4491b		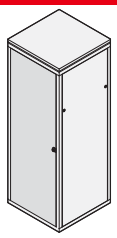 00101506		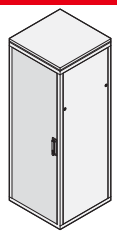 00101504		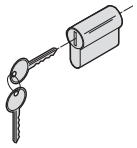 SZA44484
					Дверная рама, алюминий 2 мм, RAL 7021; акриловое стекло 2 мм, задвижка, два ключа в комплекте	Дверная рама, алюминий 2 мм, RAL 7021; акриловое стекло 2 мм, задвижка, два ключа в комплекте	Сталь 1 мм, RAL 7035, замок с двумя ключами	Сталь 1 мм, RAL 7021, замок с двумя ключами	Сталь 1 мм, RAL 7035, поворотная ручка (со вставкой-заглушкой), профильный полуцилиндр DIN заказывается отдельно	Сталь 1 мм, RAL 7021, поворотная ручка (со вставкой-заглушкой), профильный полуцилиндр DIN следует заказывать отдельно	Профильный DIN-полуцилиндр для поворотной ручки
	Размеры шкафа				RAL 7035	RAL 7021	RAL 7035	RAL 7021	RAL 7035	RAL 7021	
	Высота		Ширина	Глубина	1 шт.	1 шт.	1 шт.	1 шт.	1 шт.	1 шт.	1 шт.
№.	U	мм	мм	мм	в сборе	в сборе	в сборе	в сборе	в сборе	в сборе	в сборе
1	20	998	600	600	20117-770	22117-944	**21117-185**	22117-935	–	–	–
2	20	998	600	800							
3	25	1220	600	600	20117-771	22117-945	**21117-186**	22117-936	–	–	–
4	25	1220	600	800							
5	29	1398	600	600	20117-772	23117-011	**21117-187**	23117-012	22117-201	23117-013	**60114-121**
6	29	1398	600	800							
7	34	1620	600	600	20117-765	22117-946	**21117-188**	22117-937	22117-189	23117-014	**60114-121**
8	34	1620	600	800							
9	34	1620	600	900							
10	38	1798	600	600	20117-766	22117-947	**21117-189**	22117-938	22117-190	23117-015	**60114-121**
11	38	1798	600	800							
12	38	1798	600	900							
13	43	2020	600	600	20117-767	22117-949	**21117-190**	22117-940	22117-191	22117-973	**60114-121**
14	43	2020	600	800							
15	43	2020	600	900							
16	47	2198	600	600	20117-768	22117-951	21117-191	22117-942	22117-192	22117-975	**60114-121**
17	47	2198	600	800							
18	47	2198	600	900							

Шкафы – Eurorack 19" ServicePLUS

EURORACK 19" ОПОРНАЯ ПАНЕЛЬ

ИНФОРМАЦИЯ ДЛЯ ЗАКАЗА

					Опорная панель для 19" стойки	Рама кабельного ввода	
						3 U	4 U
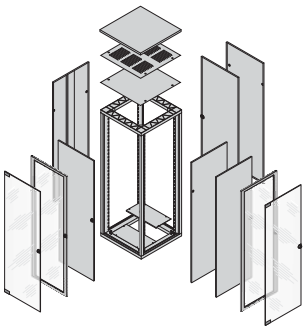					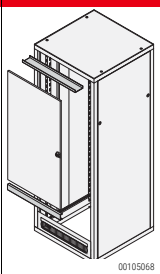 00105068 Сталь 1,5 м, RAL 7021, монтаж спереди или сзади, выше или ниже укороченной двери, пространство для монтажа 1 U, 19" кабельный организатор заказывается отдельно	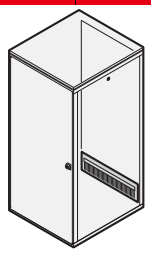 07011081 Для использования в комбинации с укороченной дверью или задней стенкой, сталь 2,5 мм, RAL 7021, с черным щеточным пыльником	
	Размеры шкафа						
	Высота		Ширина	Глубина	1 шт.	1 шт.	1 шт.
№	U	мм	мм	мм	в сборе	в сборе	в сборе
1	20	998	600	600	**22117-798**	**20118-796**	**20118-797**
2	20	998	600	800			
3	25	1220	600	600	**22117-798**	**20118-796**	**20118-797**
4	25	1220	600	800			
5	29	1398	600	600	**22117-798**	**20118-796**	**20118-797**
6	29	1398	600	800			
7	34	1620	600	600	**22117-798**	**20118-796**	**20118-797**
8	34	1620	600	800			
9	34	1620	600	900			
10	38	1798	600	600	**22117-798**	**20118-796**	**20118-797**
11	38	1798	600	800			
12	38	1798	600	900			
13	43	2020	600	600	**22117-798**	**20118-796**	**20118-797**
14	43	2020	600	800			
15	43	2020	600	900			
16	47	2198	600	600	**22117-798**	**20118-796**	**20118-797**
17	47	2198	600	800			
18	47	2198	600	900			

номер заказа выделеный жирным шрифтом: готов к отгрузке в течении 2 рабочих дней
номер заказа выделеный стандартным шрифтом: готов к отгрузке в течении 10 рабочих дней

Шкафы – Eurorack 19" ServicePLUS

EURORACK 19"

ВЕРХНИЕ КРЫШКИ, ПРИЛЕГАЮЩИЕ

ИНФОРМАЦИЯ ДЛЯ ЗАКАЗА

					Верхние крышки, прилегающие			Вентилятор для прилегающих верхних крышек с прорезями			
					Сплошные	С прорезями	Рым-болты	Вентиляторная панель без вентиляторов	Вентилятор для вентиляционной крышки	Термостат	Регулятор частоты вращения
	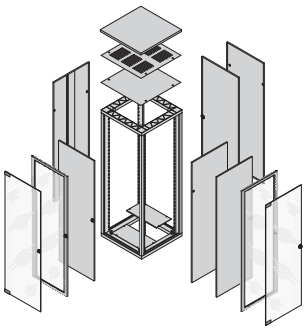				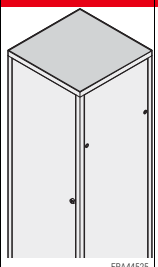 ERA44525	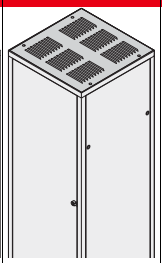 ERA45344	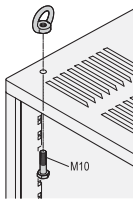 ERA44560	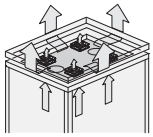 ertp0055	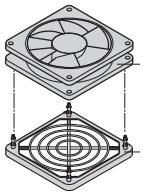 KTA44844	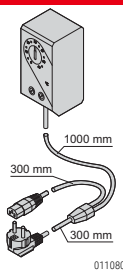 01108052	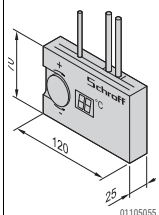 01105055
					Сталь, 1 мм, RAL 7021	Сталь, 1 мм, RAL 7021	Рым-болт для прилегающей верхней крышки, применение и нагрузка по стандарту DIN 582	Сталь 1,5 мм, RAL 7021, все шесть отверстий закрыты полиэтиленовыми заглушками, клемма с соединительным кабелем длиной 2 м, штекер IEC-60320 C14	Осевой вентилятор 230 Вперем. тока, 8 Вт, 90 м3/ч, высота 25 мм, защитная решетка, пластик, черный, негорючесть согласно UL 94 V-0	Для вентиляторной крыши, с сетевым кабелем, 230 Вперем. тока (штекер SCHUKO/UTE, гнездо IEC 60320 C13), диапазон регулировки 0 - 60 °C	Для вентиляторной крыши, с кабельной разводкой, 90 - 264 Вперем. тока (вход: штекер SCHUKO/UTE, выход: гнездо IEC 60320 C13); внешний датчик с отрицательным ТКС, 1,5 м
	Размеры шкафа										
	Высота		Ширина	Глубина	1 шт.	1 шт.	4 шт.	1 шт.	1 шт.	1 шт.	1 шт.
№.	U	мм	мм	мм	в сборе	в сборе	в сборе	в сборе	в сборе	в сборе	в сборе
1	20	998	600	600	22117-801	22117-806	**20117-080**	22117-821	**20713-048**	**20118-750**	**60715-005**
2	20	998	600	800	22117-802	22117-807		22117-822			
3	25	1220	600	600	22117-801	22117-806	**20117-080**	22117-821	**20713-048**	**20118-750**	**60715-005**
4	25	1220	600	800	22117-802	22117-807		22117-822			
5	29	1398	600	600	22117-801	22117-806	**20117-080**	22117-821	**20713-048**	**20118-750**	**60715-005**
6	29	1398	600	800	22117-802	22117-807		22117-822			
7	34	1620	600	600	22117-801	22117-806	**20117-080**	22117-821	**20713-048**	**20118-750**	**60715-005**
8	34	1620	600	800	22117-802	22117-807		22117-822			
9	34	1620	600	900	22117-803	22117-808		22117-823			
10	38	1798	600	600	22117-801	22117-806	**20117-080**	22117-821	**20713-048**	**20118-750**	**60715-005**
11	38	1798	600	800	22117-802	22117-807		22117-822			
12	38	1798	600	900	22117-803	22117-808		22117-823			
13	43	2020	600	600	22117-801	22117-806	**20117-080**	22117-821	**20713-048**	**20118-750**	**60715-005**
14	43	2020	600	800	22117-802	22117-807		22117-822			
15	43	2020	600	900	22117-803	22117-808		22117-823			
16	47	2198	600	600	22117-801	22117-806	**20117-080**	22117-821	**20713-048**	**20118-750**	**60715-005**
17	47	2198	600	800	22117-802	22117-807		22117-822			
18	47	2198	600	900	22117-803	22117-808		22117-823			

ИНФОРМАЦИЯ ДЛЯ ЗАКАЗА

					Верхняя крышка, приподнятая		Вентилятор для приподнятой крышки				
					Приподнятая	Рым-болты	Вентиляторная панель без вентиляторов	Вентилятор для вентиляционной крышки		Термостат	Регулятор частоты вращения
	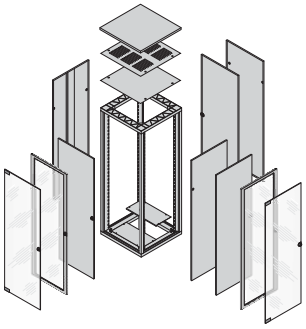				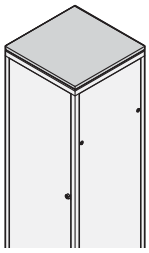 ERA44526	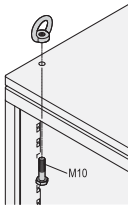 ERA44560	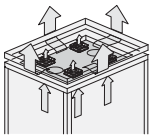 ertp0055	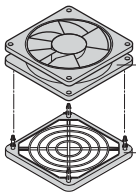 KTA44844	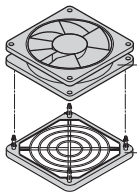 KTA44844	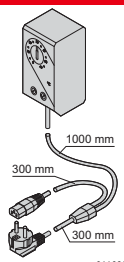 01108052	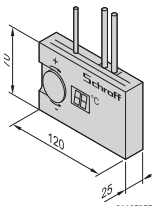 01105055
					Сталь 1,5 мм, RAL 7021, воздушный зазор 8 мм по периметру, IP 20	Рым-болт для приподнятой верхней панели, применение и нагрузка по стандарту DIN 582	Сталь 1,5 мм, RAL 7021, все шесть отверстий закрыты полиэтиленовыми заглушками, клемма с соединительным кабелем длиной 2 м, штекер IEC-60320 C14	Осевой вентилятор 230 Вперем. тока, 15 Вт, 162 м3/ч, высота 38 мм, пластик, черный, негорючесть согласно UL 94 V-0	Осевой вентилятор 230 Вперем. тока, 8 Вт, 90 м3/ч, высота 25 мм, пластик, черный, негорючесть согласно UL 94 V-0	Для вентиляторной крыши, с сетевым кабелем, 230 Вперем. тока (штекер SCHUKO/UTE, гнездо IEC 60320 C13), диапазон регулировки 0 - 60 °C	Для вентиляторной крыши, с кабельной разводкой, 90 - 264 Вперем. тока (вход: штекер SCHUKO/UTE, выход: гнездо IEC 60320 C13); внешний датчик с отрицательным ТКС, 1,5 м
	Размеры шкафа										
	Высота		Ширина	Глубина	1 шт.	4 шт.	1 шт.	1 шт.	1 шт.	1 шт.	1 шт.
№.	U	мм	мм	мм	в сборе	в сборе	в сборе	в сборе	в сборе	в сборе	в сборе
1	20	998	600	600	22117-811	**20150-011**	22117-821	**20713-243**	**20713-048**	**20118-750**	**60715-005**
2	20	998	600	800	22117-812		22117-822				
3	25	1220	600	600	22117-811	**20150-011**	22117-821	**20713-243**	**20713-048**	**20118-750**	**60715-005**
4	25	1220	600	800	22117-812		22117-822				
5	29	1398	600	600	22117-811	**20150-011**	22117-821	**20713-243**	**20713-048**	**20118-750**	**60715-005**
6	29	1398	600	800	22117-812		22117-822				
7	34	1620	600	600	22117-811	**20150-011**	22117-821	**20713-243**	**20713-048**	**20118-750**	**60715-005**
8	34	1620	600	800	22117-812		22117-822				
9	34	1620	600	900	22117-813		22117-823				
10	38	1798	600	600	22117-811	**20150-011**	22117-821	**20713-243**	**20713-048**	**20118-750**	**60715-005**
11	38	1798	600	800	22117-812		22117-822				
12	38	1798	600	900	22117-813		22117-823				
13	43	2020	600	600	22117-811	**20150-011**	22117-821	**20713-243**	**20713-048**	**20118-750**	**60715-005**
14	43	2020	600	800	22117-812		22117-822				
15	43	2020	600	900	22117-813		22117-823				
16	47	2198	600	600	22117-811	**20150-011**	22117-821	**20713-243**	**20713-048**	**20118-750**	**60715-005**
17	47	2198	600	800	22117-812		22117-822				
18	47	2198	600	900	22117-813		22117-823				

номер заказа выделеный жирным шрифтом: готов к отгрузке в течении 2 рабочих дней
номер заказа выделеный стандартным шрифтом: готов к отгрузке в течении 10 рабочих дней

Шкафы – Eurorack 19" ServicePLUS

EURORACK 19" НИЖНЯЯ ПАНЕЛЬ, ЦОКОЛЬ

ИНФОРМАЦИЯ ДЛЯ ЗАКАЗА

					Заглушка кабельного ввода	Цоколь 100 мм			
						Сплошные	С вентиляцией	Плоский фильтр	Регулируемые ножки
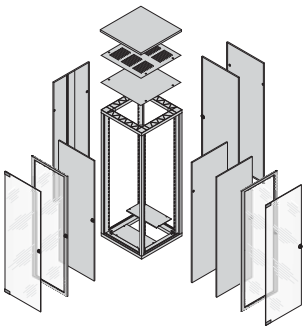					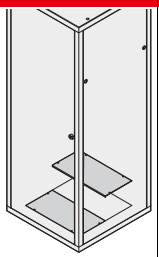 00108051	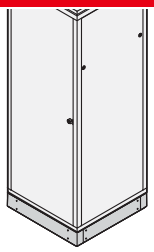 ERA44532	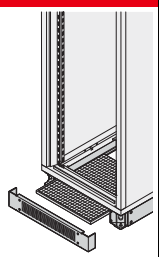 ERTP0057	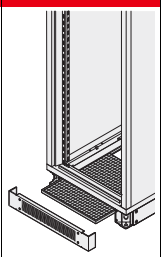 ERTP0057	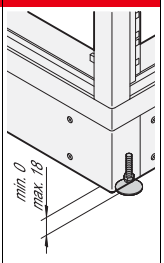 era44553
					Сталь 1,5 мм, RAL 7021, из двух частей, крепление к раме, накладное	Цоколь – алюминий, литье под давлением, заглушки – сталь 2,5 мм, RAL 7021	Цоколь, алюминий, литье под давлением, боковые накладки, сталь 2,5 мм, RAL 7021, с вентиляционными отверстиями спереди и сзади	Фильтерная прокладка для стационарного цоколя с вентиляцией	Сталь, ПА, черные, допустимая нагрузка 100 кг на ножку
	Размеры шкафа								
	Высота		Ширина	Глубина	2 шт.	1 шт.	1 шт.	3 шт.	4 шт.
№.	U	мм	мм	мм	прилагаются отдельно	в сборе	в сборе	прилагаются отдельно	в сборе
1	20	998	600	600	**22117-826**	**22117-830**	22117-864	**60114-514**	**21101-201**
2	20	998	600	800	**22117-827**	**22117-831**	22117-865	**60114-515**	
3	25	1220	600	600	**22117-826**	**22117-830**	22117-864	**60114-514**	**21101-201**
4	25	1220	600	800	**22117-827**	**22117-831**	**22117-865**	**60114-515**	
5	29	1398	600	600	**22117-826**	**22117-830**	22117-864	**60114-514**	**21101-201**
6	29	1398	600	800	**22117-827**	**22117-831**	**22117-865**	**60114-515**	
7	34	1620	600	600	**22117-826**	**22117-830**	22117-864	**60114-514**	
8	34	1620	600	800	**22117-827**	**22117-831**	**22117-865**	**60114-515**	**21101-201**
9	34	1620	600	900	22117-828	22117-832	22117-866	–	
10	38	1798	600	600	**22117-826**	**22117-830**	22117-864	**60114-514**	
11	38	1798	600	800	**22117-827**	**22117-831**	**22117-865**	**60114-515**	**21101-201**
12	38	1798	600	900	22117-828	22117-832	22117-866	–	
13	43	2020	600	600	**22117-826**	**22117-830**	22117-864	**60114-514**	
14	43	2020	600	800	**22117-827**	**22117-831**	**22117-865**	**60114-515**	**21101-201**
15	43	2020	600	900	22117-828	22117-832	22117-866	–	
16	47	2198	600	600	**22117-826**	**22117-830**	22117-864	**60114-514**	
17	47	2198	600	800	**22117-827**	**22117-831**	**22117-865**	**60114-515**	**21101-201**
18	47	2198	600	900	22117-828	22117-832	22117-866	–	

Шкафы – Eurorack 19" ServicePLUS

EURORACK 19" ТРЕТИЙ 19" МОНТАЖНЫЙ ПРОФИЛЬ, БОКОВОЙ КАБЕЛЬНЫЙ ВВОД

ИНФОРМАЦИЯ ДЛЯ ЗАКАЗА

			19" монтажный профиль		Заглубляющие распорки	Боковой кабельный ввод			
			RAL 7021	Алюцинк	Для шкафов eurorack 19"	Кабельный лоток ширина 150 мм		Кабельный лоток ширина 250 мм	
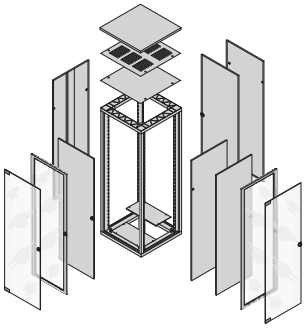			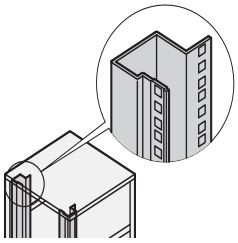 SZA45958		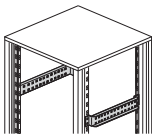 ertp0043	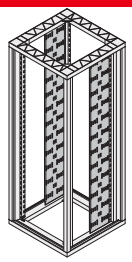 00108061		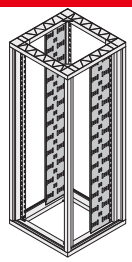 00108061	
			Сталь 1,5, с перфорацией для установки 19" оборудования; для монтажа третьего 19" монтажного профиля требуются одна пара 19" монтажных профилей и две пары заглубляющих распорок		Сталь 1,5 мм, покрытие алюцинк, для крепления третьего 19" монтажного уровня или других компонентов	Сталь 1 мм, RAL 7035, с перфорацией для крепления кабельным хомутом или застежкой-липучкой	Сталь 1 мм, RAL 7021, с перфорацией для крепления кабельным хомутом или застежкой-липучкой	Сталь 1 мм, RAL 7035, с перфорацией для крепления кабельным хомутом или застежкой-липучкой	Сталь 1 мм, RAL 7021, с перфорацией для крепления кабельным хомутом или застежкой-липучкой
	Размеры шкафа								
	Высота		Ширина	Глубина					
№.	U	мм	мм	мм	RAL 7021 2 шт. в сборе	**Алюцинк** 2 шт. в сборе	**Алюцинк** 2 шт. в сборе	RAL 7035 2 шт. в сборе	RAL 7021 2 шт. в сборе	RAL 7035 2 шт. в сборе	RAL 7021 2 шт. в сборе
1	20	998	600	600	23117-017	22117-352	**22117-376**	–	–	–	–
2	20	998	600	800			**22117-377**				
3	25	1220	600	600	23117-018	22117-353	**22117-376**	–	–	–	–
4	25	1220	600	800			**22117-377**				
5	29	1398	600	600	23117-019	22117-354	**22117-376**	–	–	–	–
6	29	1398	600	800			**22117-377**				
7	34	1620	600	600	22117-835	**22117-355**	**22117-376**	–	–	–	–
8	34	1620	600	800			**22117-377**				
9	34	1620	600	900			**22117-378**				
10	38	1798	600	600	22117-836	**22117-356**	**22117-376**	23117-026	23117-020	23117-029	**23117-023**
11	38	1798	600	800			**22117-377**				
12	38	1798	600	900			**22117-378**				
13	43	2020	600	600	22117-837	**22117-357**	**22117-376**	23117-027	**23117-021**	23117-030	**23117-024**
14	43	2020	600	800			**22117-377**				
15	43	2020	600	900			**22117-378**				
16	47	2198	600	600	22117-838	22117-358	**22117-376**	23117-028	**23117-022**	23117-031	**23117-025**
17	47	2198	600	800			**22117-377**				
18	47	2198	600	900			**22117-378**				

номер заказа выделеный жирным шрифтом: готов к отгрузке в течении 2 рабочих дней
номер заказа выделеный стандартным шрифтом: готов к отгрузке в течении 10 рабочих дней

Шкафы – Eurorack 19" ServicePLUS

EURORACK 19" 19" НАПРАВЛЯЮЩИЕ РЕЛЬСЫ

ИНФОРМАЦИЯ ДЛЯ ЗАКАЗА

		Размеры для стандартного монтажа	Направляющие рельсы		Направляющий уголок	
			25 кг	40 кг, с регулировкой по глубине		
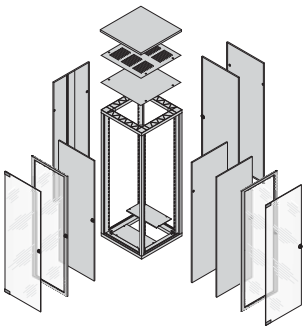		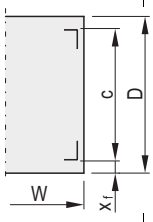 00205066	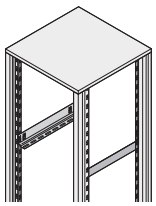 00108056	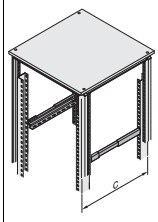 41003081	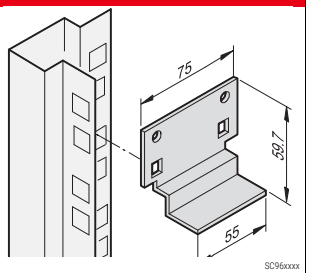 SC96xxxx	
		xf = расстояние спереди c = расстояние между 19" монтажными уровнями D = глубина шкафа W = ширина шкафа	Сталь, 1,5 мм, покрытие алюцинк, допустимая статическая нагрузка 25 кг на пару	Сталь 1,5 мм, покрытие алюцинк, допустимая статическая нагрузка 40 кг на пару, регулируемая глубина установки (**c: 675 - 850 мм**)	Сталь 1,5 мм, покрытие алюцинк, допустимая статическая нагрузка 15 кг на пару	
	Размеры шкафа					
	Высота	Ширина	Глубина	x_f	c	2 шт.	10 шт.	2 шт.	2 шт.	10 шт.
№.	U	мм	мм	мм	мм	прилагаются отдельно	прилагаются отдельно	прилагаются отдельно	прилагаются отдельно	прилагаются отдельно
1	20	998	600	600	60	480	**22127-094**	**21127-197**	–	**20118-592**	**20118-593**
2	20	998	600	800	60	680	**22127-095**	**21127-199**	**28127-001**		
3	25	1220	600	600	60	480	**22127-094**	**21127-197**	–	**20118-592**	**20118-593**
4	25	1220	600	800	60	680	**22127-095**	**21127-199**	**28127-001**		
5	29	1398	600	600	60	480	**22127-094**	**21127-197**	–	**20118-592**	**20118-593**
6	29	1398	600	800	60	680	**22127-095**	**21127-199**	**28127-001**		
7	34	1620	600	600	60	480	**22127-094**	**21127-197**	–	**20118-592**	**20118-593**
8	34	1620	600	800	60	680	**22127-095**	**21127-198**	**28127-001**		
9	34	1620	600	900	60	780	**22127-096**	**21127-199**	**28127-001**		
10	38	1798	600	600	60	480	**22127-094**	**21127-197**	–	**20118-592**	**20118-593**
11	38	1798	600	800	60	680	**22127-095**	**21127-198**	**28127-001**		
12	38	1798	600	900	60	780	**22127-096**	**21127-199**	**28127-001**		
13	43	2020	600	600	60	480	**22127-094**	**21127-197**	–	**20118-592**	**20118-593**
14	43	2020	600	800	60	680	**22127-095**	**21127-198**	**28127-001**		
15	43	2020	600	900	60	780	**22127-096**	**21127-199**	**28127-001**		
16	47	2198	600	600	60	480	**22127-094**	**21127-197**	–	**20118-592**	**20118-593**
17	47	2198	600	800	60	680	**22127-095**	**21127-198**	**28127-001**		
18	47	2198	600	900	60	780	**22127-096**	**21127-199**	**28127-001**		

ИНФОРМАЦИЯ ДЛЯ ЗАКАЗА

		Размеры для стандартного монтажа	Полка стационарная, 1 U, 75 кг		Выдвижная полка, 2 U, 70 кг			
			На полную глубину	Укороченный на 100 мм	На полную глубину	Укороченная на 100 мм	Фиксатор для выдвижной полки	Заземление
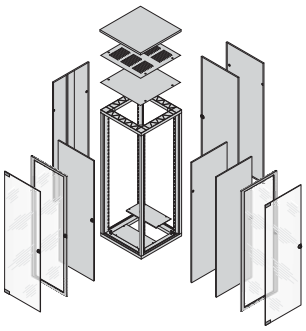		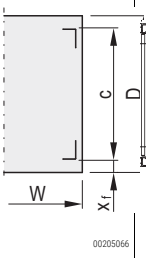 00205066	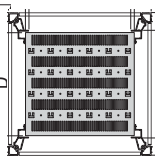 00105050	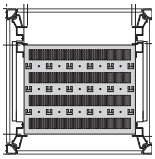 00105051	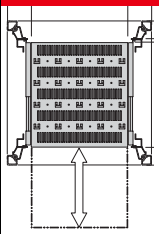 00105069	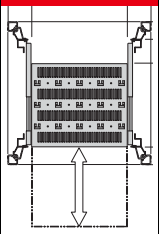 00105070	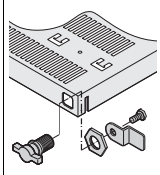 01004125	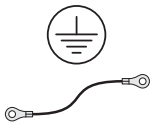 05904052
		xf = расстояние спереди c = расстояние между 19" монтажными уровнями D = глубина шкафа W = ширина шкафа	Сталь, 1,5 мм, RAL 7021, с перфорацией, допустимая статическая нагрузка 75 кг, с заземлением	Сталь, 1,5 мм, RAL 7021, с перфорацией, допустимая статическая нагрузка 75 кг, с заземлением, требуется третий 19" монтажный профиль, заказывается отдельно	Сталь 1,5 мм, допустимая статическая нагрузка 70 кг, с телескопическими направляющими; фиксатор и комплект заземления заказываются отдельно		Для фиксации выдвижной полки	Для выдвижной полки

	Размеры шкафа											
	Высота		Ширина	Глубина	x_f	c	1 шт.	1 шт.	1 шт.	1 шт.	1 шт.	1 комплект
№.	U	мм	мм	мм	мм	мм	в сборе	в сборе	в сборе	в сборе	в сборе	в сборе
1	20	998	600	600	60	480	**22117-842**	22117-845	**21130-353**	**21130-352**	**23130-092**	**21120-189**
2	20	998	600	800	60	680	**22117-843**	**22117-871**	**21130-355**	**21130-354**	**23130-092**	**21120-189**
3	25	1220	600	600	60	480	**22117-842**	22117-845	**21130-353**	**21130-352**	**23130-092**	**21120-189**
4	25	1220	600	800	60	680	**22117-843**	**22117-871**	**21130-355**	**21130-354**	**23130-092**	**21120-189**
5	29	1398	600	600	60	480	**22117-842**	22117-845	**21130-353**	**21130-352**	**23130-092**	**21120-189**
6	29	1398	600	800	60	680	**22117-843**	**22117-871**	**21130-355**	**21130-354**	**23130-092**	**21120-189**
7	34	1620	600	600	60	480	**22117-842**	22117-845	**21130-353**	**21130-352**	**23130-092**	**21120-189**
8	34	1620	600	800	60	680	**22117-843**	**22117-871**	**21130-355**	**21130-354**	**23130-092**	**21120-189**
9	34	1620	600	900	60	780	22117-844	**22117-843**	–	–	–	–
10	38	1798	600	600	60	480	**22117-842**	22117-845	**21130-353**	**21130-352**	**23130-092**	**21120-189**
11	38	1798	600	800	60	680	**22117-843**	**22117-871**	**21130-355**	**21130-354**	**23130-092**	**21120-189**
12	38	1798	600	900	60	780	22117-844	**22117-843**	–	–	–	–
13	43	2020	600	600	60	480	**22117-842**	22117-845	**21130-353**	**21130-352**	**23130-092**	**21120-189**
14	43	2020	600	800	60	680	**22117-843**	**22117-871**	**21130-355**	**21130-354**	**23130-092**	**21120-189**
15	43	2020	600	900	60	780	22117-844	**22117-843**	–	–	–	–
16	47	2198	600	600	60	480	**22117-842**	22117-845	**21130-353**	**21130-352**	**23130-092**	**21120-189**
17	47	2198	600	800	60	680	**22117-843**	**22117-871**	**21130-355**	**21130-354**	**23130-092**	**21120-189**
18	47	2198	600	900	60	780	22117-844	**22117-843**	–	–	–	–

номер заказа выделеный жирным шрифтом: готов к отгрузке в течении 2 рабочих дней
номер заказа выделеный стандартным шрифтом: готов к отгрузке в течении 10 рабочих дней

Шкафы – Eurorack Universal ServicePLUS

Шкафы – Eurorack Universal ServicePLUS

EURORACK UNIVERSAL SERVICEPLUS: КОНФИГУРАЦИЯ И МОНТАЖ

- Габариты
  - Высота: 20 - 47 U (998 - 2198 мм)
  - Ширина: 600, 800 мм
  - Глубина: 600, 800, 900 мм
- Цвета:
  - Стойка, верхняя панель и цоколь темно-серые (RAL 7021);
  - Боковые панели и двери светло-серые (RAL 7035) или темно-серые (RAL 7021)
- Соберите шкаф из отдельных компонентов (к каждому номеру артикула добавляется /05)
- После выбора нужного размера шкафа номер строки (первый столбец таблицы конфигурации) позволяет просмотреть все страницы с возможными для данного размера конфигурациями (примеры см. ниже).
- Шкаф будет смонтирован и готов к отправке в течение 10 рабочих дней

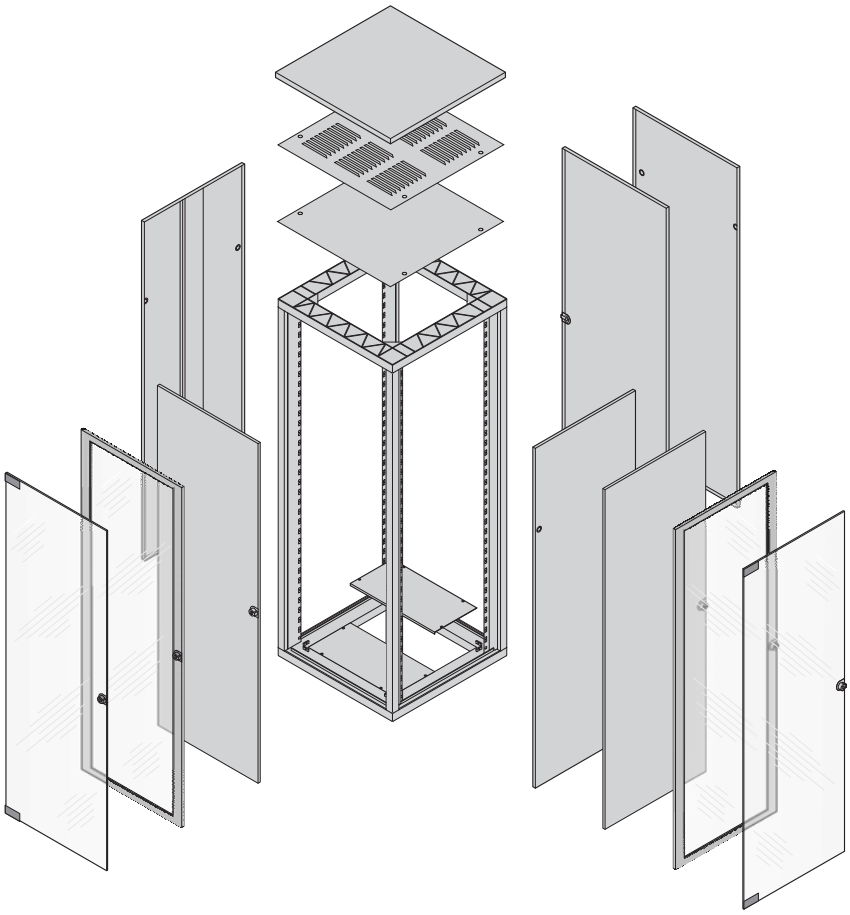

Пример конфигурации (здесь – строка № 17)

Кол-во	Описание	Заказ №
1	Стойка Universal, RAL 7021, высота 2020 мм, ширина 600 мм, глубина 900 мм, 1 шт.	22117-792/05
1	Регулируемые ножки, в упаковке 4 шт.	21101-201/05
2	Стальная дверь, для крепления сбоку, угол открытия 120°, RAL 7035, 1 шт.	21117-190/05
2	Стеклянная дверь, передняя, задняя, RAL 7035, угол открытия 180°, 1 шт.	22117-229/05
1	Профильный полуцилиндр равномерного запирания по стандарту DIN, 1 шт.	60114-121/05
..	.....	.....

	Стр.
Стойка, комплект для монтажа в ряд, заземление, поворотные ролики	1.302
Двери	1.303
Опорная панель	1.305
Верхние крышки, прилегающие	1.306
Верхние крышки, приподнятые	1.307
Нижняя панель, цоколь	1.308
19" монтажные профили	1.309
19" направляющие рельсы	1.311
Полки для крепления к 19" монтажным профилям, выдвижные	1.312
Полки для крепления к 19" монтажным профилям, выдвижные	1.313
Полки для крепления на универсальной стойке шкафа, стационарная	1.314
Полки для крепления на универсальной стойке шкафа, выдвижные	1.315
Размерные эскизы универсального каркаса	1.275

номер заказа выделеный жирным шрифтом: готов к отгрузке в течении 2 рабочих дней
номер заказа выделеный стандартным шрифтом: готов к отгрузке в течении 10 рабочих дней

Шкафы – Eurorack Universal ServicePLUS

EURORACKUNIVERSAL СТОЙКА, КОМПЛЕКТ ДЛЯ МОНТАЖА В РЯД, ЗАЗЕМЛЕНИЕ, ПОВОРОТНЫЕ РОЛИКИ

ИНФОРМАЦИЯ ДЛЯ ЗАКАЗА

					Каркас универсальный (без 19" монтажного уровня)	Комплект для монтажа в ряд	Комплект заземления	Регулируемые ножки	Поворотные ролики	
									Допустимая нагрузка 60 кг на ролик	Допустимая нагрузка 100 кг на ролик
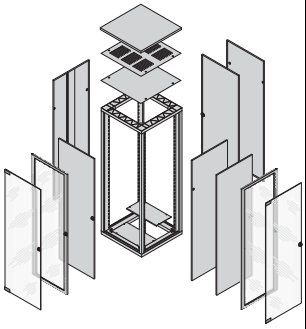					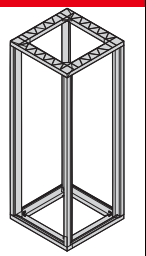 era44489	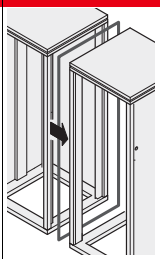 ertp0070	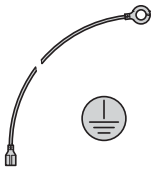 aza43284	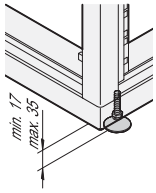 era44553	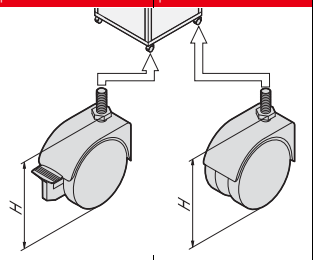 era44556	
					Каркас алюминиевый, построение 19" монтажного уровня возможно с использованием заглубляющих монтажных рельс, глубина установки определяется шагом 25 мм	Для соединения двух шкафов	Для каркаса, двери, боковой стенки, крыши и панели основания	Сталь, ПА, черные, допустимая нагрузка 100 кг на ножку	Крепятся к стойке, высота H = 93 мм, 2 поворотных ролика с фиксатором, 2 – без фиксатора	Крепятся к стойке, высота H = 110 мм, 2 поворотных ролика с фиксатором, 2 – без фиксатора
	Размеры шкафа									
	Высота		Ширина	Глубина	1 шт.	1 шт.	1 комплект	4 шт.	4 шт.	4 шт.
№.	U	мм	мм	мм	в сборе	прилагается отдельно	в сборе	в сборе	прилагаются отдельно	прилагаются отдельно
1	20	998	600	600	22117-985	**20117-515**	**21101-539**	**21101-201**	**20117-757**	**20117-024**
2	20	998	600	800	22117-986					
3	25	1220	600	600	22117-987	**20117-515**	**21101-539**	**21101-201**	**20117-757**	**20117-024**
4	25	1220	600	800	22117-988					
5	29	1398	600	600	22117-989	**20117-515**	**21101-539**	**21101-201**	**20117-757**	**20117-024**
6	29	1398	600	800	22117-990					
7	34	1620	600	600	22117-782	**20117-515**	**21101-539**	**21101-201**	**20117-757**	**20117-024**
8	34	1620	600	800	22117-783					
9	34	1620	600	900	22117-784					
10	38	1798	600	600	22117-985	**20117-515**	**21101-539**	**21101-201**	**20117-757**	**20117-024**
11	38	1798	600	800	22117-986					
12	38	1798	600	900	22117-787					
13	38	1798	800	600	22117-788	**20117-515**	**21101-539**	**21101-201**	**20117-757**	**20117-024**
14	38	1798	800	800	22117-789					
15	43	2020	600	600	22117-790	**20117-515**	**21101-539**	**21101-201**	**20117-757**	**20117-024**
16	43	2020	600	800	22117-791					
17	43	2020	600	900	22117-792					
18	43	2020	800	600	22117-793	**20117-515**	**21101-539**	**21101-201**	**20117-757**	**20117-024**
19	43	2020	800	800	22117-794					
20	47	2198	600	600	22117-991	**20117-515**	**21101-539**	**21101-201**	**20117-757**	**20117-024**
21	47	2198	600	800	22117-796					
22	47	2198	600	900	22117-992					
23	47	2198	800	800	22117-797	**20117-515**	**21101-539**	**21101-201**	**20117-757**	**20117-024**

Размерные эскизы каркасов см. со стр. 1.275

Шкафы – Eurorack Universal ServicePLUS

EURORACK UNIVERSAL БОКОВЫЕ ПАНЕЛИ, СТЕКЛЯННЫЕ ДВЕРИ

ИНФОРМАЦИЯ ДЛЯ ЗАКАЗА

					Боковая стенка с задвижкой		Боковая стенка с замком		Стеклянная дверь	Стеклянная дверь	
									Угол открытия 120°	Угол открытия 180°	Профильный DIN-полуцилиндр
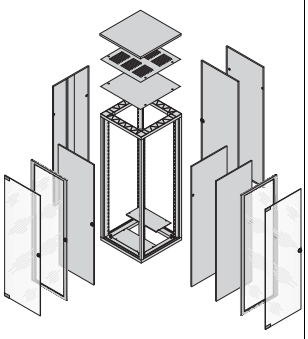					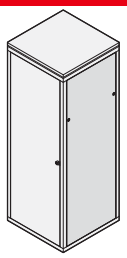 ERA44517		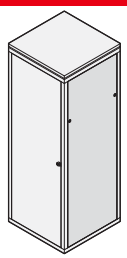 ERA44517		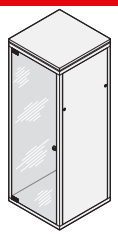 mra45967	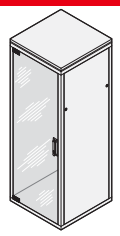 00101506	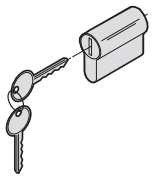 SZA44484
					Сталь 1 мм, RAL 7035, 2 задвижки; вместо боковых стенок можно установить двери	Сталь 1 мм, RAL 7021, 2 задвижки; вместо боковых стенок можно установить двери	Сталь 1 мм, RA 7035, 2 замка; вместо боковых стенок можно установить двери	Сталь 1 мм, RAL 7021, 2 замка; вместо боковых стенок можно установить двери	Стекло дымчато-серое Sekurit, 6 мм, замок с двумя ключами	Стекло дымчато-серое Sekurit, 6 мм, поворотная ручка (с глухим вкладышем замка)	Профильный DIN-полуцилиндр для поворотной ручки
	Размеры шкафа				RAL 7035	RAL 7021	RAL 7035	RAL 7021			
	Высота		Ширина	Глубина	2 шт.	2 шт.	2 шт.	2 шт.	1 шт.	1 шт.	1 шт.
№.	U	мм	мм	мм	в сборе	в сборе	в сборе	в сборе	в сборе	в сборе	в сборе
1	20	998	600	600	21117-158	22117-993	–	–	**20117-745**	–	–
2	20	998	600	800	21117-167	22117-994					
3	25	1220	600	600	21117-159	22117-995	–	–	**20117-746**	–	–
4	25	1220	600	800	21117-168	22117-996					
5	29	1398	600	600	21117-160	22117-997	22117-185	23117-002	20117-747	22117-239	**60114-121**
6	29	1398	600	800	21117-169	22117-998	22117-186	23117-003			
7	34	1620	600	600	21117-161	22117-958	22117-173	23117-004	**20117-748**	22117-227	**60114-121**
8	34	1620	600	800	21117-170	22117-959	22117-177	23117-005			
9	34	1620	600	900	21117-179	22117-960	22117-181	23117-006			
10	38	1798	600	600	21117-162	22117-961	22117-174	23117-007	**20117-749**	22117-228	**60114-121**
11	38	1798	600	800	21117-171	22117-962	22117-178	23117-008			
12	38	1798	600	900	21117-180	22117-963	22117-182	23117-009			
13	38	1798	800	600	21117-162	22117-961	22117-174	23117-007	20117-754	22117-236	**60114-121**
14	38	1798	800	800	21117-171	22117-962	22117-178	23117-008			
15	43	2020	600	600	21117-163	22117-964	22117-175	22117-968	**20117-751**	22117-229	**60114-121**
16	43	2020	600	800	21117-172	22117-965	22117-179	22117-969			
17	43	2020	600	900	21117-181	22117-966	22117-592	22117-970			
18	43	2020	800	600	21117-163	22117-964	22117-175	22117-968	20117-753	22117-237	**60114-121**
19	43	2020	800	800	21117-172	22117-965	22117-179	22117-969			
20	47	2198	600	600	21117-164	22117-999	22117-176	23117-010	20117-752	22117-230	**60114-121**
21	47	2198	600	800	21117-173	22117-967	22117-180	22117-971			
22	47	2198	600	900	21117-182	23117-001	22117-593	22117-972			
23	47	2198	800	800	21117-173	22117-967	22117-180	22117-971	20117-756	22117-238	**60114-121**

Возможность установки дверей вместо боковых стенок

номер заказа выделеный жирным шрифтом: готов к отгрузке в течении 2 рабочих дней
номер заказа выделеный стандартным шрифтом: готов к отгрузке в течении 10 рабочих дней

Шкафы – Eurorack Universal ServicePLUS

EURORACK UNIVERSAL ДВЕРИ

ИНФОРМАЦИЯ ДЛЯ ЗАКАЗА

					Дверь с акриловым стеклом		Стальная дверь		Стальная дверь		
					Угол открытия 120°		Угол открытия 120°		Угол открытия 180°		Профильный DIN-полуцилиндр
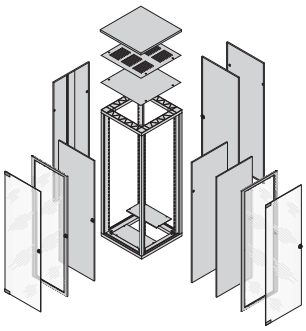					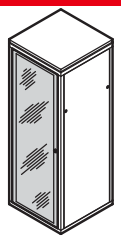 a4491b		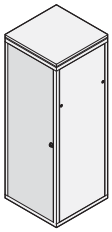 00101506		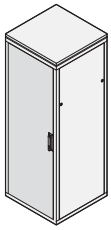 00101504		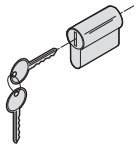 SZA44484
					Дверная рама, алюминий 2 мм, RAL 7035; акриловое стекло 2 мм, замок, два ключа в комплекте	Дверная рама, алюминий 2 мм, RAL 7021, акриловое стекло 2 мм, замок, два ключа в комплекте	Сталь 1 мм, RAL 7035, замок с двумя ключами	Сталь 1 мм, RAL 7021, замок с двумя ключами	Сталь 1 мм, RAL 7035, поворотная ручка (со вставкой-заглушкой), профильный полуцилиндр DIN заказывается отдельно	Сталь 1 мм, RAL 7021, поворотная ручка (со вставкой-заглушкой), профильный полуцилиндр DIN следует заказывать отдельно	Профильный DIN-полуцилиндр для поворотной ручки
	Размеры шкафа				RAL 7035	RAL 7021	RAL 7035	RAL 7021	RAL 7035	RAL 7021	
	Высота		Ширина	Глубина	1 шт.	1 шт.	1 шт.	1 шт.	1 шт.	1 шт.	1 шт.
№	U	мм	мм	мм	в сборе	в сборе	в сборе	в сборе	в сборе	в сборе	в сборе
1	20	998	600	600	20117-770	22117-944	**21117-185**	22117-935	–	–	–
2	20	998	600	800							
3	25	1220	600	600	20117-771	22117-945	**21117-186**	22117-936	–	–	–
4	25	1220	600	800							
5	29	1398	600	600	20117-772	23117-011	**21117-187**	23117-012	22117-201	23117-013	**60114-121**
6	29	1398	600	800							
7	34	1620	600	600	20117-765	22117-946	**21117-188**	22117-937	22117-189	23117-014	**60114-121**
8	34	1620	600	800							
9	34	1620	600	900							
10	38	1798	600	600	20117-766	22117-947	**21117-189**	22117-938	22117-190	23117-015	**60114-121**
11	38	1798	600	800							
12	38	1798	600	900							
13	38	1798	800	600	20117-775	22117-948	21117-198	22117-939	22117-198	23117-016	**60114-121**
14	38	1798	800	800							
15	43	2020	600	600	20117-767	22117-949	**21117-190**	22117-940	22117-191	22117-973	**60114-121**
16	43	2020	600	800							
17	43	2020	600	900							
18	43	2020	800	600	20117-776	22117-950	21117-199	22117-941	22117-199	**22117-974**	**60114-121**
19	43	2020	800	800							
20	47	2198	600	600	20117-768	22117-951	21117-191	22117-942	22117-192	22117-975	**60114-121**
21	47	2198	600	800							
22	47	2198	600	900							
23	47	2198	800	800	20117-777	22117-952	21117-200	22117-957	22117-200	22117-976	**60114-121**

Шкафы – Eurorack Universal ServicePLUS

EURORACK UNIVERSAL ОПОРНАЯ ПАНЕЛЬ

ИНФОРМАЦИЯ ДЛЯ ЗАКАЗА

					Опорная панель для универсального каркаса	Рама кабельного ввода	
						3 U	4 U
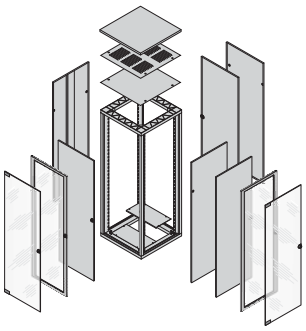					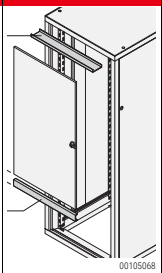 00105068	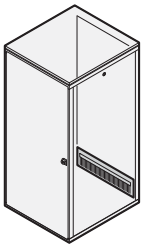 SZA45958	
					Сталь 1,5 мм, RAL 7021, монтаж над укороченной дверью или под ней, требуемое пространство для монтажа – 1 U, 19" монтажные профили и заглушка для кабельного ввода заказываются отдельно	Для использования в комбинации с укороченной дверью или задней стенкой, сталь 2,5 мм, RAL 7021, с черным щеточным пыльником	
	Размеры шкафа						
	Высота		Ширина	Глубина	1 шт.	1 шт.	1 шт.
№	U	мм	мм	мм	в сборе	в сборе	в сборе
1	20	998	600	600	22117-799	**20118-796**	**20118-797**
2	20	998	600	800			
3	25	1220	600	600	22117-799	**20118-796**	**20118-797**
4	25	1220	600	800			
5	29	1398	600	600	22117-799	**20118-796**	**20118-797**
6	29	1398	600	800			
7	34	1620	600	600	22117-799	**20118-796**	**20118-797**
8	34	1620	600	800			
9	34	1620	600	900			
10	38	1798	600	600	22117-799	**20118-796**	**20118-797**
11	38	1798	600	800			
12	38	1798	600	900			
13	38	1798	800	600	–	–	–
14	38	1798	800	800			
15	43	2020	600	600	22117-799	**20118-796**	**20118-797**
16	43	2020	600	800			
17	43	2020	600	900			
18	43	2020	800	600	–	–	–
19	43	2020	800	800			
20	47	2198	600	600	22117-799	**20118-796**	**20118-797**
21	47	2198	600	800			
22	47	2198	600	900			
23	47	2198	800	800	–	–	–

номер заказа выделеный жирным шрифтом: готов к отгрузке в течении 2 рабочих дней
номер заказа выделеный стандартным шрифтом: готов к отгрузке в течении 10 рабочих дней

Шкафы – Eurorack Universal ServicePLUS

EURORACK UNIVERSAL ВЕРХНИЕ КРЫШКИ, ПРИЛЕГАЮЩИЕ

ИНФОРМАЦИЯ ДЛЯ ЗАКАЗА

					Верхние крышки, прилегающие			Вентилятор для прилегающих верхних крышек с прорезями			
					Сплошные	С прорезями	Рым-болты	Вентиляторная панель без вентиляторов	Вентилятор для вентиляционной крышки	Термостат	Регулятор частоты вращения
	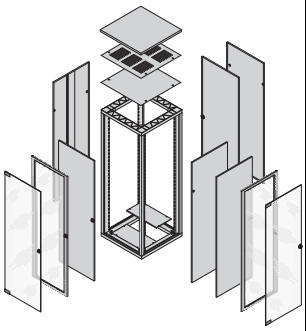				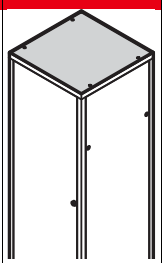 ERA44525	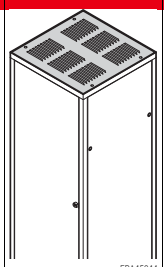 ERA45344	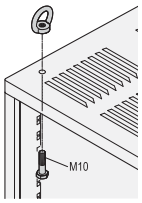 ERA44560	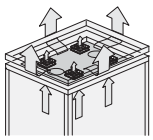 ertp0055	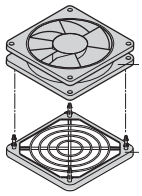 KTA44844	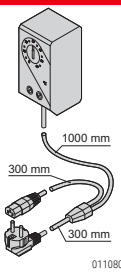 01108052	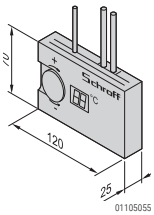 01105055
					Сталь, 1 мм, RAL 7021	Сталь, 1 мм, RAL 7021	Рым-болт для прилегающей верхней крышки, применение и нагрузка по стандарту DIN 582	Сталь 1,5 мм, RAL 7021, все шесть отверстий закрыты полиэтиленовыми заглушками, клемма с соединительным кабелем длиной 2 м, штекер IEC-60320 C14	Осевой вентилятор 230 Вперем. тока, 8 Вт, 90 м3/ч, высота 25 мм, защитная решетка, пластик, черный, негорючесть согласно UL 94 V-0	Для вентиляторной крыши, с сетевым кабелем, 230 Вперем. тока (штекер SCHUKO/UTE, гнездо IEC 60320 C13), диапазон регулировки 0 - 60 °C	Для вентиляторной крыши, с кабельной разводкой, 90 - 264 Вперем. тока (вход: штекер SCHUKO/UTE, выход: гнездо IEC 60320 C13); внешний датчик с отрицательным ТКС, 1,5 м
	Размеры шкафа										
	Высота		Ширина	Глубина	1 шт.	1 шт.	4 шт.	1 шт.	1 шт.	1 шт.	1 шт.
№.	U	мм	мм	мм	в сборе	в сборе	в сборе	в сборе	в сборе	в сборе	в сборе
1	20	998	600	600	22117-801	22117-806	**20117-080**	22117-821	**20713-048**	**20118-750**	**60715-005**
2	20	998	600	800	22117-802	22117-807		22117-822			
3	25	1220	600	600	22117-801	22117-806	**20117-080**	22117-821	**20713-048**	**20118-750**	**60715-005**
4	25	1220	600	800	22117-802	22117-807		22117-822			
5	29	1398	600	600	22117-801	22117-806	**20117-080**	22117-821	**20713-048**	**20118-750**	**60715-005**
6	29	1398	600	800	22117-802	22117-807		22117-822			
7	34	1620	600	600	22117-801	22117-806	**20117-080**	22117-821	**20713-048**	**20118-750**	**60715-005**
8	34	1620	600	800	22117-802	22117-807		22117-822			
9	34	1620	600	900	22117-803	22117-808		22117-823			
10	38	1798	600	600	22117-801	22117-806	**20117-080**	22117-821	**20713-048**	**20118-750**	**60715-005**
11	38	1798	600	800	22117-802	22117-807		22117-822			
12	38	1798	600	900	22117-803	22117-808		22117-823			
13	38	1798	800	600	22117-802	22117-807	**20117-080**	22117-824	**20713-048**	**20118-750**	**60715-005**
14	38	1798	800	800	22117-804	22117-809		22117-825			
15	43	2020	600	600	22117-801	22117-806	**20117-080**	22117-821	**20713-048**	**20118-750**	**60715-005**
16	43	2020	600	800	22117-802	22117-807		22117-822			
17	43	2020	600	900	22117-803	22117-808		22117-823			
18	43	2020	800	600	22117-802	22117-807	**20117-080**	22117-824	**20713-048**	**20118-750**	**60715-005**
19	43	2020	800	800	22117-804	22117-809		22117-825			
20	47	2198	600	600	22117-801	22117-806	**20117-080**	22117-821	**20713-048**	**20118-750**	**60715-005**
21	47	2198	600	800	22117-802	22117-807		22117-822			
22	47	2198	600	900	22117-803	22117-808		22117-823			
23	47	2198	800	800	22117-804	22117-809	**20117-080**	22117-825	**20713-048**	**20118-750**	**60715-005**

Шкафы – Eurorack Universal ServicePLUS

EURORACK UNIVERSAL ВЕРХНИЕ КРЫШКИ, ПРИПОДНЯТЫЕ

ИНФОРМАЦИЯ ДЛЯ ЗАКАЗА

					Верхняя крышка, приподнятая		Вентилятор для приподнятой крышки				
					Приподнятая	Рым-болты	Вентиляторная панель без вентиляторов	Вентилятор для вентиляционной крышки		Термостат	Регулятор частоты вращения
	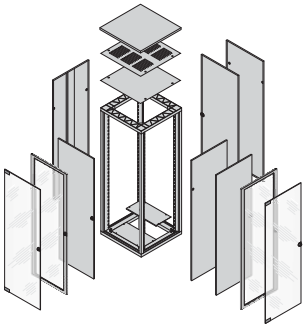				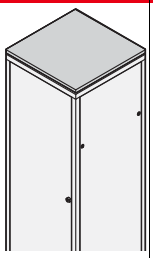 ERA44526	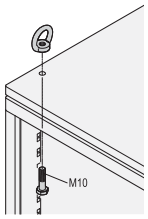 ERA44560	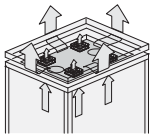 ertp0055	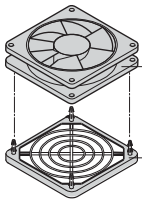 KTA44844		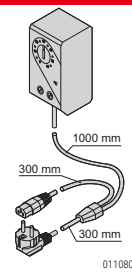 01108052	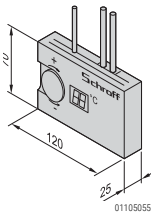 01105055
					Сталь 1,5 мм, RAL 7021, воздушный зазор 8 мм по периметру, IP 20	Рым-болт для приподнятой верхней панели, применение и нагрузка по стандарту DIN 582	Сталь 1,5 мм, RAL 7021, все шесть отверстий закрыты полиэтиленовыми заглушками, клемма с соединительным кабелем длиной 2 м, штекер IEC-60320 C14	Осевой вентилятор 230 Вперем. тока, 15 Вт, 162 м3/ч, высота 38 мм, защитная решетка, пластик, черный, негорючесть согласно UL 94 V-0	Осевой вентилятор 230 Вперем. тока, 8 Вт, 90 м3/ч, высота 25 мм, защитная решетка, пластик, черный, негорючесть согласно UL 94 V-0	Для вентиляторной крыши, с сетевым кабелем, 230 Вперем. тока (штекер SCHUKO/UTE, гнездо IEC 60320 C13), диапазон регулировки 0 - 60 °C	Для вентиляторной крыши, с кабельной разводкой, 90 - 264 Вперем. тока (вход: штекер SCHUKO/UTE, выход: гнездо IEC 60320 C13); внешний датчик с отрицательным ТКС, 1,5 м
	Размеры шкафа										
	Высота		Ширина	Глубина	1 шт.	4 шт.	1 шт.	1 шт.	1 шт.	1 шт.	1 шт.
№.	U	мм	мм	мм	в сборе	в сборе	в сборе	в сборе	в сборе	в сборе	в сборе
1	20	998	600	600	22117-811	**20150-011**	22117-821	**20713-243**	**20713-048**	**20118-750**	**60715-005**
2	20	998	600	800	22117-812		22117-822				
3	25	1220	600	600	22117-811	**20150-011**	22117-821	**20713-243**	**20713-048**	**20118-750**	**60715-005**
4	25	1220	600	800	22117-812		22117-822				
5	29	1398	600	600	22117-811	**20150-011**	22117-821	**20713-243**	**20713-048**	**20118-750**	**60715-005**
6	29	1398	600	800	22117-812		22117-822				
7	34	1620	600	600	22117-811	**20150-011**	22117-821	**20713-243**	**20713-048**	**20118-750**	**60715-005**
8	34	1620	600	800	22117-812		22117-822				
9	34	1620	600	900	22117-813		22117-823				
10	38	1798	600	600	22117-811	**20150-011**	22117-821	**20713-243**	**20713-048**	**20118-750**	**60715-005**
11	38	1798	600	800	22117-812		22117-822				
12	38	1798	600	900	22117-813		22117-823				
13	38	1798	800	600	22117-812	**20150-011**	22117-824	**20713-243**	**20713-048**	**20118-750**	**60715-005**
14	38	1798	800	800	22117-814		22117-825				
15	43	2020	600	600	22117-811	**20150-011**	22117-821	**20713-243**	**20713-048**	**20118-750**	**60715-005**
16	43	2020	600	800	22117-812		22117-822				
17	43	2020	600	900	22117-813		22117-823				
18	43	2020	800	600	22117-812	**20150-011**	22117-824	**20713-243**	**20713-048**	**20118-750**	**60715-005**
19	43	2020	800	800	22117-814		22117-825				
20	47	2198	600	600	22117-811	**20150-011**	22117-821	**20713-243**	**20713-048**	**20118-750**	**60715-005**
21	47	2198	600	800	22117-812		22117-824				
22	47	2198	600	900	22117-813		22117-823				
23	47	2198	800	800	22117-814	**20150-011**	22117-825	**20713-243**	**20713-048**	**20118-750**	**60715-005**

номер заказа выделеный жирным шрифтом: готов к отгрузке в течении 2 рабочих дней
номер заказа выделеный стандартным шрифтом: готов к отгрузке в течении 10 рабочих дней

Шкафы – Eurorack Universal ServicePLUS

EURORACK UNIVERSAL НИЖНЯЯ ПАНЕЛЬ, ЦОКОЛЬ

ИНФОРМАЦИЯ ДЛЯ ЗАКАЗА

					Заглушка кабельного ввода	Цоколь 100 мм				Цоколь мобильный	
						Сплошные	С вентиляцией	Плоский фильтр	Регулируемые ножки	Цоколь	Фиксатор
	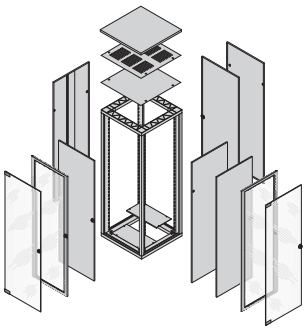				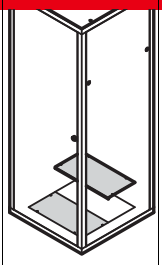 00108051	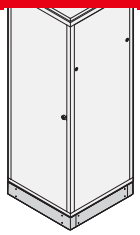 ERA44532	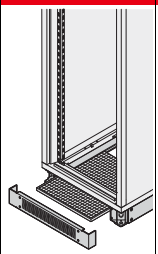 ERTP0057	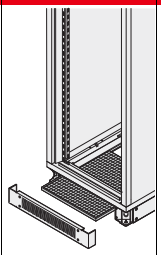 ERTP0057	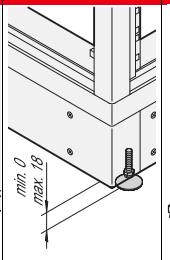 era44553	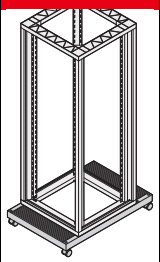 ERA45323	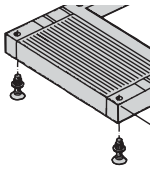 ERA44532
					Сталь 1,5 мм, RAL 7021, из двух частей, крепление к раме, накладное	Цоколь – алюминий, литье под давлением, заглушки – сталь 2,5 мм, RAL 7021	Цоколь, алюминий, литье под давлением, боковые накладки, сталь 2,5 мм, RAL 7021, с вентиляционными отверстиями спереди и сзади	Фильтерная прокладка для стационарного цоколя с вентиляцией	Сталь, ПА, черные, допустимая нагрузка 100 кг на ножку	Алюминий, литье под давлением, RAL 7021, допустимая статическая нагрузка 300 кг, с резиновым ковриком, 4 поворотных ролика, полиамид	Для мобильного цоколя, монтируются спереди снизу, регулируются сверху
	Размеры шкафа										
	Высота		Ширина	Глубина	2 шт.	1 шт.	1 шт.	3 шт.	4 шт.	1 шт.	2 шт.
№.	U	мм	мм	мм	прилагаются отдельно	в сборе	в сборе	прилагаются отдельно	в сборе	в сборе	в сборе
1	20	998	600	600	**22117-826**	**22117-830**	22117-864	**60114-514**	**21101-201**	**22117-869**	**20117-503**
2	20	998	600	800	**22117-827**	**22117-831**	**22117-865**	**60114-515**			
3	25	1220	600	600	**22117-826**	**22117-830**	22117-864	**60114-514**	**21101-201**	**22117-869**	**20117-503**
4	25	1220	600	800	**22117-827**	**22117-831**	**22117-865**	**60114-515**			
5	29	1398	600	600	**22117-826**	**22117-830**	22117-864	**60114-514**	**21101-201**	**22117-869**	**20117-503**
6	29	1398	600	800	**22117-827**	**22117-831**	**22117-865**	**60114-515**			
7	34	1620	600	600	**22117-826**	**22117-830**	22117-864	**60114-514**	**21101-201**	**22117-869**	**20117-503**
8	34	1620	600	800	**22117-827**	**22117-831**	**22117-865**	**60114-515**	**21101-201**	**22117-869**	**20117-503**
9	34	1620	600	900	22117-828	22117-832	22117-866	–	**21101-201**	–	–
10	38	1798	600	600	**22117-826**	**22117-830**	22117-864	**60114-514**	**21101-201**	**22117-869**	**20117-503**
11	38	1798	600	800	**22117-827**	**22117-831**	**22117-865**	**60114-515**	**21101-201**	**22117-869**	**20117-503**
12	38	1798	600	900	22117-828	22117-832	22117-866	–	**21101-201**	–	–
13	38	1798	800	600	**22117-827**	22117-833	22117-867	**60114-517**	**21101-201**	–	–
14	38	1798	800	800	22117-829	22117-834	22117-868	**60114-518**			
15	43	2020	600	600	**22117-826**	**22117-830**	22117-864	**60114-514**	**21101-201**	**22117-869**	**20117-503**
16	43	2020	600	800	**22117-827**	**22117-831**	**22117-865**	**60114-515**	**21101-201**	**22117-869**	**20117-503**
17	43	2020	600	900	22117-828	22117-832	22117-866	–	**21101-201**	–	–
18	43	2020	800	600	**22117-827**	22117-833	22117-867	**60114-517**	**21101-201**	–	–
19	43	2020	800	800	22117-829	22117-834	22117-868	**60114-518**			
20	47	2198	600	600	**22117-827**	**22117-830**	22117-864	**60114-514**	**21101-201**	**22117-869**	**20117-503**
21	47	2198	600	800	22117-829	**22117-831**	**22117-865**	**60114-515**	**21101-201**	**22117-869**	**20117-503**
22	47	2198	600	900	**22117-827**	22117-832	22117-866	–	**21101-201**	–	–
23	47	2198	800	800	22117-829	22117-834	22117-868	**60114-518**	**21101-201**	–	–

Шкафы – Eurorack Universal ServicePLUS

EURORACK UNIVERSAL 19" МОНТАЖНЫЕ ПРОФИЛИ

ИНФОРМАЦИЯ ДЛЯ ЗАКАЗА

	19" монтажный профиль		Заглубляющие распорки для eurorack Universal	Заглубляющие распорки переходники для eurorack Universal
	RAL 7021	Алюцинк		
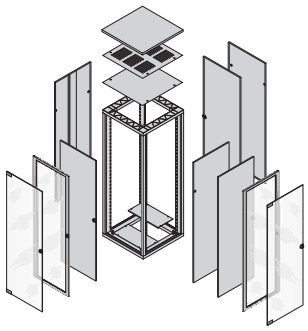	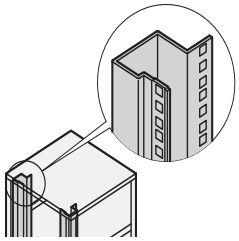 SZA45958		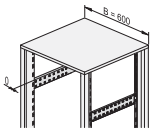 ERTP0045	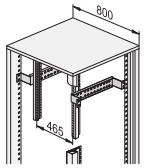 ertp0044
	Сталь 1,5 мм, для монтажа с переменной глубиной: для шкафов глубиной 600 мм заказываются заглубляющие распорки, для шкафов глубиной 800 мм – заглубляющие распорки-переходники		Сталь, 1,5 мм, покрытие алюцинк	Сталь 2,5 мм, оцинкованная, RAL 7021, минимальное расстояние от 19" монтажного уровня до передней кромки шкафа 110 мм; монтажный профиль (две пары) заказывается отдельно

	Размеры шкафа				RAL 7021	**Алюцинк**	**Алюцинк**	RAL 7021
	Высота		Ширина	Глубина	2 шт.	2 шт.	2 шт.	2 шт.
№	U	мм	мм	мм	в сборе	в сборе	в сборе	в сборе
1	20	998	600	600	23117-017	22117-352	**22117-389**	–
2	20	998	600	800			**22117-390**	
3	25	1220	600	600	23117-018	22117-353	**22117-389**	–
4	25	1220	600	800			**22117-390**	
5	29	1398	600	600	23117-019	22117-354	**22117-389**	–
6	29	1398	600	800			**22117-390**	
7	34	1620	600	600	22117-835	**22117-355**	**22117-389**	–
8	34	1620	600	800			**22117-390**	
9	34	1620	600	900			22117-391	
10	38	1798	600	600	22117-836	**22117-356**	**22117-389**	–
11	38	1798	600	800			**22117-390**	
12	38	1798	600	900			22117-391	
13	38	1798	800	600	22117-836	**22117-356**	–	22117-839
14	38	1798	800	800				22117-840
15	43	2020	600	600	22117-837	**22117-357**	**22117-389**	–
16	43	2020	600	800			**22117-390**	
17	43	2020	600	900			22117-391	
18	43	2020	800	600	22117-837	**22117-357**	–	22117-839
19	43	2020	800	800				22117-840
20	47	2198	600	600	22117-838	22117-358	**22117-389**	–
21	47	2198	600	800			**22117-390**	
22	47	2198	600	900			22117-391	
23	47	2198	800	800	22117-838	22117-358	–	22117-840

номер заказа выделеный жирным шрифтом: готов к отгрузке в течении 2 рабочих дней
номер заказа выделеный стандартным шрифтом: готов к отгрузке в течении 10 рабочих дней

ИНФОРМАЦИЯ ДЛЯ ЗАКАЗА

					Боковой кабельный ввод			
					Кабельный лоток ширина 150 мм		Кабельный лоток ширина 250 мм	
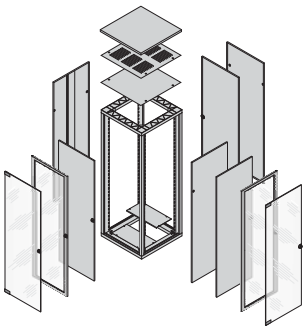					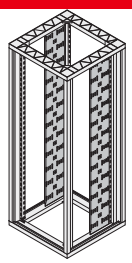 00108061		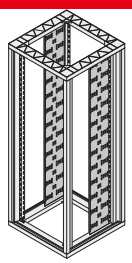 00108061	
					Сталь 1 мм, RAL 7035, с перфорацией для крепления кабельным хомутом или застежкой-липучкой	Сталь 1 мм, RAL 7021, с перфорацией для крепления кабельным хомутом или застежкой-липучкой	Сталь 1 мм, RAL 7035, с перфорацией для крепления кабельным хомутом или застежкой-липучкой	Сталь 1 мм, RAL 7021, с перфорацией для крепления кабельным хомутом или застежкой-липучкой
№	Размеры шкафа Высота U	мм	Ширина мм	Глубина мм	RAL 7035 2 шт. в сборе	RAL 7021 2 шт. в сборе	RAL 7035 2 шт. в сборе	RAL 7021 2 шт. в сборе
1	20	998	600	600	–	–	–	–
2	20	998	600	800				
3	25	1220	600	600	–	–	–	–
4	25	1220	600	800				
5	29	1398	600	600	–	–	–	–
6	29	1398	600	800				
7	34	1620	600	600	–	–	–	–
8	34	1620	600	800				
9	34	1620	600	900				
10	38	1798	600	600	23117-026	23117-020	23117-029	**23117-023**
11	38	1798	600	800				
12	38	1798	600	900				
13	38	1798	800	600	23117-026	23117-020	23117-029	**23117-023**
14	38	1798	800	800				
15	43	2020	600	600	23117-027	**23117-021**	23117-030	**23117-024**
16	43	2020	600	800				
17	43	2020	600	900				
18	43	2020	800	600	23117-027	**23117-021**	23117-030	**23117-024**
19	43	2020	800	800				
20	47	2198	600	600	23117-028	**23117-022**	23117-031	**23117-025**
21	47	2198	600	800				
22	47	2198	600	900				
23	47	2198	800	800	23117-028	**23117-022**	23117-031	**23117-025**

Шкафы – Eurorack Universal ServicePLUS

EURORACK UNIVERSAL 19" НАПРАВЛЯЮЩИЕ РЕЛЬСЫ

ИНФОРМАЦИЯ ДЛЯ ЗАКАЗА

		Размеры для стандартного монтажа	Направляющие рельсы		Направляющий уголок	
			25 кг	40 кг, с регулировкой по глубине		
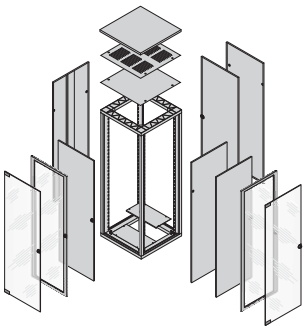		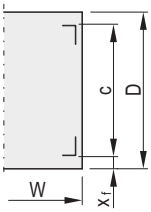 00205066	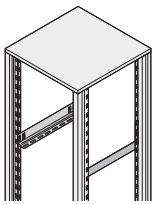 00108056	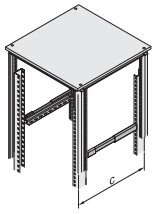 41003081	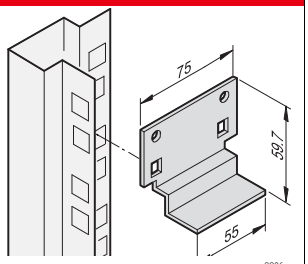 SC96xxxx	
		xf = расстояние спереди c = расстояние между 19" монтажными уровнями D = глубина шкафа W = ширина шкафа	Сталь 1,5 мм, покрытие – алюцинк, допустимая статическая нагрузка 25 кг на пару, монтажные профили (две пары), заглубляющие распорки-переходники заказываются отдельно см. на стр. 1.309	Сталь 1,5 мм, покрытие – алюцинк, допустимая статическая нагрузка 40 кг на пару, регулируемая глубина установки (**c = 675–850 мм**), монтажные профили (две пары) заказываются отдельно см. на стр. 1.309	Сталь 1,5 мм, покрытие алюцинк, допустимая статическая нагрузка 15 кг на пару	
	Размеры шкафа									
	Высота		Ширина	Глубина	x_f	c	2 шт.	10 шт.	2 шт.	2 шт.	10 шт.
№.	U	мм	мм	мм	мм	мм	прилагаются отдельно	прилагаются отдельно	прилагаются отдельно	прилагаются отдельно	прилагаются отдельно
1	20	998	600	600	60	480	**22127-094**	**21127-197**	–	**20118-592**	**20118-593**
2	20	998	600	800	60	680	**22127-095**	**21127-198**	**28127-001**	**20118-592**	**20118-593**
3	25	1220	600	600	60	480	**22127-094**	**21127-197**	–	**20118-592**	**20118-593**
4	25	1220	600	800	60	680	**22127-095**	**21127-198**	**28127-001**	**20118-592**	**20118-593**
5	29	1398	600	600	60	480	**22127-094**	**21127-197**	–	**20118-592**	**20118-593**
6	29	1398	600	800	60	680	**22127-095**	**21127-198**	**28127-001**	**20118-592**	**20118-593**
7	34	1620	600	600	60	480	**22127-094**	**21127-197**	–	**20118-592**	**20118-593**
8	34	1620	600	800	60	680	**22127-095**	**21127-198**	**28127-001**	**20118-592**	**20118-593**
9	34	1620	600	900	60	780	**22127-096**	**21127-199**	**28127-001**	**20118-592**	**20118-593**
10	38	1798	600	600	60	480	**22127-094**	**21127-197**	–	**20118-592**	**20118-593**
11	38	1798	600	800	60	680	**22127-095**	**21127-198**	**28127-001**	**20118-592**	**20118-593**
12	38	1798	600	900	60	780	**22127-096**	**21127-199**	**28127-001**	**20118-592**	**20118-593**
13	38	1798	800	600	110	380	**22127-094**	–	–	**20118-592**	**20118-593**
14	38	1798	800	800	110	580	25127-575	**21127-197**	–	**20118-592**	**20118-593**
15	43	2020	600	600	60	480	**22127-094**	**21127-197**	–	**20118-592**	**20118-593**
16	43	2020	600	800	60	680	**22127-095**	**21127-198**	**28127-001**	**20118-592**	**20118-593**
17	43	2020	600	900	60	780	**22127-096**	**21127-197**	**28127-001**	**20118-592**	**20118-593**
18	43	2020	800	600	110	380	**22127-094**	–	–	**20118-592**	**20118-593**
19	43	2020	800	800	110	580	25127-575	**21127-197**	–	**20118-592**	**20118-593**
20	47	2198	600	600	60	480	**22127-094**	**21127-197**	–	**20118-592**	**20118-593**
21	47	2198	600	800	60	680	**22127-095**	**21127-198**	**28127-001**	**20118-592**	**20118-593**
22	47	2198	600	900	60	780	**22127-096**	**21127-197**	**28127-001**	**20118-592**	**20118-593**
23	47	2198	800	800	110	580	**22127-094**	**21127-197**	–	**20118-592**	**20118-593**

номер заказа выделеный жирным шрифтом: готов к отгрузке в течении 2 рабочих дней
номер заказа выделеный стандартным шрифтом: готов к отгрузке в течении 10 рабочих дней

ИНФОРМАЦИЯ ДЛЯ ЗАКАЗА

					Размеры для стандартного монтажа		Полка стационарная, 1 U, 75 кг		Заглубляющие распорки для eurorack Universal	Заглубляющие распорки переходники для eurorack Universal
							На полную глубину	Укороченный на 100 мм		
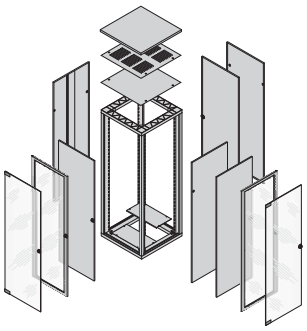					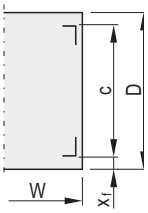 00205066		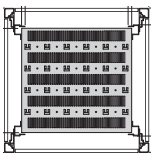 00105050	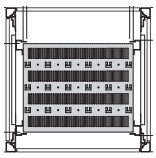 00105051	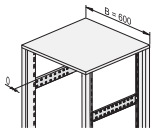 ERTP0045	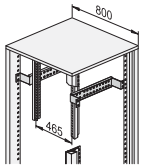 ertp0044
					xf = расстояние спереди c = расстояние между 19" монтажными уровнями D = глубина шкафа W = ширина шкафа		Сталь 1,5 мм, RAL 7021, перфорация, допустимая статическая нагрузка 75 кг, заземление; монтажные профили (две пары), заглубляющие распорки или заглубляющие распорки-переходники заказываются отдельно см. на стр. 1.309		Сталь, 1,5 мм, покрытие алюцинк	Сталь 2,5 мм, оцинкованная, RAL 7021, минимальное расстояние от 19" монтажного уровня до передней кромки шкафа 110 мм; монтажный профиль (две пары) заказывается отдельно см. на стр. 1.309
	Размеры шкафа									
	Высота		Ширина	Глубина	x_f	c	1 шт.	1 шт.	2 шт.	2 шт.
№	U	мм	мм	мм	мм	мм	в сборе	в сборе	в сборе	в сборе
1	20	998	600	600	60	480	**22117-842**	22117-845	**22117-389**	–
2	20	998	600	800	60	680	**22117-843**	22117-671	**22117-390**	–
3	25	1220	600	600	60	480	**22117-842**	22117-845	**22117-389**	–
4	25	1220	600	800	60	680	**22117-843**	22117-671	**22117-390**	–
5	29	1398	600	600	60	480	**22117-842**	22117-845	**22117-389**	–
6	29	1398	600	800	60	680	**22117-843**	22117-671	**22117-390**	–
7	34	1620	600	600	60	480	**22117-842**	22117-845	**22117-389**	–
8	34	1620	600	800	60	680	**22117-843**	22117-671	**22117-390**	–
9	34	1620	600	900	60	780	22117-844	**22117-843**	22117-391	–
10	38	1798	600	600	60	480	**22117-842**	22117-845	**22117-389**	–
11	38	1798	600	800	60	680	**22117-843**	22117-671	**22117-390**	–
12	38	1798	600	900	60	780	22117-844	**22117-843**	22117-391	–
13	38	1798	800	600	110	380	**22117-842**	–	–	22117-839
14	38	1798	800	800	110	580	**22117-871**	–	–	22117-840
15	43	2020	600	600	60	480	**22117-842**	22117-845	**22117-389**	–
16	43	2020	600	800	60	680	**22117-843**	22117-671	**22117-390**	–
17	43	2020	600	900	60	780	22117-844	**22117-843**	22117-391	–
18	43	2020	800	600	110	380	**22117-842**	–	–	22117-839
19	43	2020	800	800	110	580	**22117-871**	–	–	22117-840
20	47	2198	600	600	60	480	**22117-842**	22117-845	**22117-389**	–
21	47	2198	600	800	60	680	**22117-843**	22117-671	**22117-390**	–
22	47	2198	600	900	60	780	22117-844	**22117-843**	22117-391	–
23	47	2198	800	800	110	580	**22117-871**	–	–	22117-840

Шкафы – Eurorack Universal ServicePLUS

EURORACK UNIVERSAL ПОЛКИ ДЛЯ КРЕПЛЕНИЯ К 19" МОНТАЖНЫМ ПРОФИЛЯМ, ВЫДВИЖНЫЕ

ИНФОРМАЦИЯ ДЛЯ ЗАКАЗА

					Размеры для стандартного монтажа	Выдвижная полка, 2 U, 70 кг			
						На полную глубину	Укороченная на 100 мм	Фиксатор для выдвижной полки	Комплект заземления
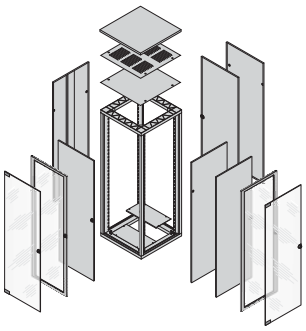					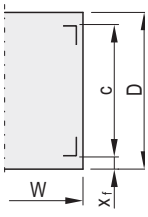 00205066	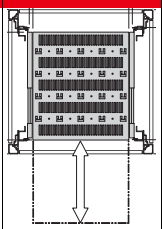 00105069	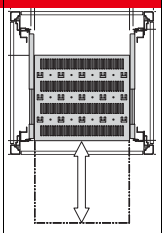 00105070	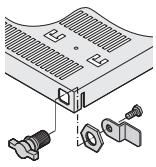 01004125	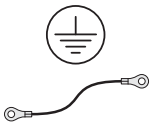 05904052
					xf = расстояние спереди c = расстояние между 19" монтажными уровнями D = глубина шкафа W = ширина шкафа	Сталь 1,5 мм, допустимая статическая нагрузка 70 кг, с телескопическими направляющими; фиксатор и комплект заземления заказываются отдельно		Для фиксации выдвижной полки	Для выдвижной полки
	Размеры шкафа								
	Высота		Ширина	Глубина	c	1 шт.	1 шт.	1 шт.	1 комплект
№.	U	мм	мм	мм	мм	в сборе	в сборе	в сборе	в сборе
1	20	998	600	600	450 - 550	**21130-353**	**21130-352**	**23130-092**	**21120-189**
2	20	998	600	800	650 - 750	**21130-355**	**21130-354**	**23130-092**	**21120-189**
3	25	1220	600	600	450 - 550	**21130-353**	**21130-352**	**23130-092**	**21120-189**
4	25	1220	600	800	650 - 750	**21130-355**	**21130-354**	**23130-092**	**21120-189**
5	29	1398	600	600	450 - 550	**21130-353**	**21130-352**	**23130-092**	**21120-189**
6	29	1398	600	800	650 - 750	**21130-355**	**21130-354**	**23130-092**	**21120-189**
7	34	1620	600	600	450 - 550	**21130-353**	**21130-352**	**23130-092**	**21120-189**
8	34	1620	600	800	650 - 750	**21130-355**	**21130-354**	**23130-092**	**21120-189**
9	34	1620	600	900	–	–	–	–	–
10	38	1798	600	600	450 - 550	**21130-353**	**21130-352**	**23130-092**	**21120-189**
11	38	1798	600	800	650 - 750	**21130-355**	**21130-354**	**23130-092**	**21120-189**
12	38	1798	600	900	–	–	–	–	–
13	38	1798	800	600	–	–	–	–	–
14	38	1798	800	800					
15	43	2020	600	600	450 - 550	**21130-353**	**21130-352**	**23130-092**	**21120-189**
16	43	2020	600	800	650 - 750	**21130-355**	**21130-354**	**23130-092**	**21120-189**
17	43	2020	600	900	–	–	–	–	–
18	43	2020	800	600	–	–	–	–	–
19	43	2020	800	800					
20	47	2198	600	600	450 - 550	**21130-353**	**21130-352**	**23130-092**	**21120-189**
21	47	2198	600	800	450 - 550	**21130-355**	**21130-354**	**23130-092**	**21120-189**
22	47	2198	600	900	–	–	–	–	–
23	47	2198	800	800	–	–	–	–	–

номер заказа выделеный жирным шрифтом: готов к отгрузке в течении 2 рабочих дней
номер заказа выделеный стандартным шрифтом: готов к отгрузке в течении 10 рабочих дней

EURORACK UNIVERSAL ПОЛКИ ДЛЯ КРЕПЛЕНИЯ НА УНИВЕРСАЛЬНОЙ СТОЙКЕ ШКАФА, СТАЦИОНАРНАЯ

ИНФОРМАЦИЯ ДЛЯ ЗАКАЗА

					Полка, стационарная		
					На полную глубину	Укороченная на 100 мм	Заглубляющая распорка
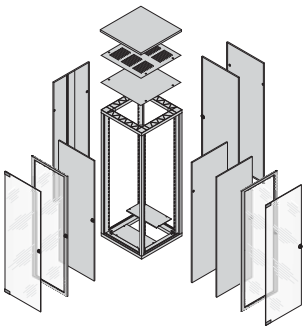					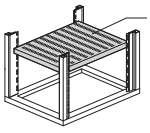 00106053	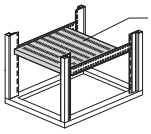 00106054	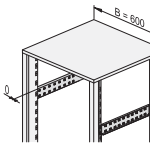 ERTP0045
					Сталь, 1,5 мм, RAL 7021, допустимая нагрузка 75 кг, с заземлением	Сталь 1,5 мм, RAL 7021, допустимая статическая нагрузка 75 кг, с заземлением, необходимые для установки заглубляющие монтажные рельсы, заказываются отдельно	Сталь, 1,5 мм, покрытие алюцинк
	Размеры шкафа						
	Высота		Ширина	Глубина	1 шт.	1 шт.	2 шт.
№	U	мм	мм	мм	в сборе	в сборе	в сборе
1	20	998	600	600	22117-846	22117-851	**22117-389**
2	20	998	600	800	22117-847	22117-852	**22117-390**
3	25	1220	600	600	22117-846	22117-851	**22117-389**
4	25	1220	600	800	22117-847	22117-852	**22117-390**
5	29	1398	600	600	22117-846	22117-851	**22117-389**
6	29	1398	600	800	22117-847	22117-852	**22117-390**
7	34	1620	600	600	22117-846	22117-851	**22117-389**
8	34	1620	600	800	22117-847	22117-852	**22117-390**
9	34	1620	600	900	22117-848	22117-847	22117-391
10	38	1798	600	600	22117-846	22117-851	**22117-389**
11	38	1798	600	800	22117-847	22117-852	**22117-390**
12	38	1798	600	900	22117-848	22117-847	22117-391
13	38	1798	800	600	22117-849	22117-853	**22117-389**
14	38	1798	800	800	22117-850	22117-854	**22117-390**
15	43	2020	600	600	22117-846	22117-851	**22117-389**
16	43	2020	600	800	22117-847	22117-852	**22117-390**
17	43	2020	600	900	22117-848	22117-847	22117-391
18	43	2020	800	600	22117-849	22117-853	**22117-389**
19	43	2020	800	800	22117-850	22117-854	**22117-390**
20	47	2198	600	600	22117-846	22117-851	**22117-389**
21	47	2198	600	800	22117-847	22117-852	**22117-390**
22	47	2198	600	900	22117-848	22117-847	22117-391
23	47	2198	800	800	22117-850	22117-854	**22117-390**

Шкафы – Eurorack Universal ServicePLUS

EURORACK UNIVERSAL ПОЛКИ ДЛЯ КРЕПЛЕНИЯ НА УНИВЕРСАЛЬНОЙ СТОЙКЕ ШКАФА, ВЫДВИЖНЫЕ

ИНФОРМАЦИЯ ДЛЯ ЗАКАЗА

					Полка выдвижная (шкаф eurorack Universal)					Принадлежности
					На полную глубину	Укорочены на 100 мм	Телескопические направляющие	Фиксатор для выдвижной полки	Комплект заземления	
	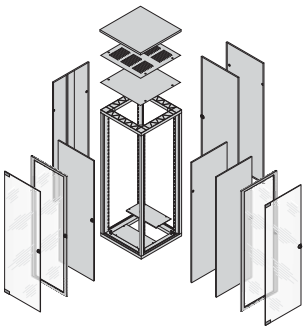				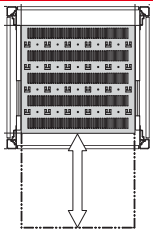 00105072	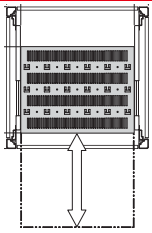 00105073	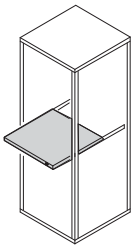 ERA46351	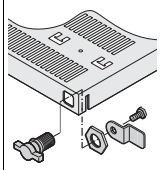 01004125	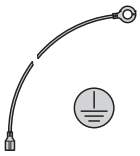 aza43284	Механика со стр. 3.2
					Сталь, 1,5 мм, RAL 7021, телескопическая направляющая и замок с Т-образной ручкой заказываются отдельно	Сталь, 1,5 мм, RAL 7021, телескопическая направляющая и замок с Т-образной ручкой заказываются отдельно	Сталь оцинкованная	Для фиксации выдвижной полки	Для выдвижной полки	Электрика со стр. 3.29
	Размеры шкафа									
	Высота		Ширина	Глубина	1 шт.	1 шт.	2 шт.	1 шт.	1 комплект	
№.	U	мм	мм	мм	в сборе	в сборе	в сборе	в сборе	в сборе	
1	20	998	600	600	22117-855	22117-860	**22114-340**	**21101-132**	**21101-178**	**Распределение питания**
2	20	998	600	800	22117-856	22117-861	**22114-342**			
3	25	1220	600	600	22117-855	22117-860	**22114-340**	**21101-132**	**21101-178**	
4	25	1220	600	800	22117-856	22117-861	**22114-342**			
5	29	1398	600	600	22117-855	22117-860	**22114-340**	**21101-132**	**21101-178**	
6	29	1398	600	800	22117-856	22117-861	**22114-342**			
7	34	1620	600	600	22117-855	22117-860	**22114-340**	**21101-132**	**21101-178**	
8	34	1620	600	800	22117-856	22117-861	**22114-342**			
9	34	1620	600	900	–	–	–			**со стр. 3.50**
10	38	1798	600	600	22117-855	22117-860	**22114-340**	**21101-132**	**21101-178**	
11	38	1798	600	800	22117-856	22117-861	**22114-342**			**Системы контроля микроклимата**
12	38	1798	600	900	–	–	–			
13	38	1798	800	600	22117-858	22117-862	**22114-340**	**21101-132**	**21101-178**	
14	38	1798	800	800	22117-859	22117-863	**22114-342**			**со стр. 4.0**
15	43	2020	600	600	22117-855	22117-860	**22114-340**	**21101-132**	**21101-178**	
16	43	2020	600	800	22117-856	22117-861	**22114-342**			
17	43	2020	600	900	–	–	–			
18	43	2020	800	600	22117-858	22117-862	**22114-340**	**21101-132**	**21101-178**	
19	43	2020	800	800	22117-859	22117-863	**22114-342**			
20	47	2198	600	600	22117-855	22117-860	**22114-340**	**21101-132**	**21101-178**	
21	47	2198	600	800	22117-856	22117-861	**22114-342**			
22	47	2198	600	900	–	–	–			
23	47	2198	800	800	22117-859	22117-863	**22114-342**	**21101-132**	**21101-178**	

номер заказа выделеный жирным шрифтом: готов к отгрузке в течении 2 рабочих дней
номер заказа выделеный стандартным шрифтом: готов к отгрузке в течении 10 рабочих дней

North America

Warwick, RI, USA
Tel +1.800.525.4682
San Diego, CA, USA
Tel +1.800.854.7086

Europe, Middle East & India

Straubenhardt, Germany
Tel +49 7082 794 0
Betschdorf, France
Tel +33 3 88 90 64 90
Warsaw, Poland
Tel +48 22 209 98 35
Hemel Hempstead,
Great Britain
Tel +44 1442 24 04 71
Lainate, Italy
Tel +39 02 932 714 1
Dubai, United Arab Emirates
Tel +971 4 37 81 700
Bangalore, India
Tel +91 80 67152000
Istanbul, Turkey
Tel +90 216 250 7374

Asia Pacific

Shanghai, China
Tel +86 21 2412 6943
Singapore
Tel +65 6768 5800
Shin-Yokohama, Japan
Tel +81 45 476 0271

Our powerful portfolio of brands:

CADDY ERICO HOFFMAN RAYCHEM SCHROFF TRACER

nVent

nVent.com/SCHROFF

©2018 nVent. All nVent marks and logos are owned or licensed by nVent Services GmbH or its affiliates. All other trademarks are the property of their respective owners.
nVent reserves the right to change specifications without notice.