CONNECT AND PROTECT

Кассеты

nVent SCHROFF

Кассеты – Комплекты

ОБЗОР

ГЛАВНЫЙ КАТАЛОГ

Шкафы 1

Корпуса настенные 2

Принадлежности для шкафов и настенных корпусов 3

Системы контроля микроклимата . . 4

Электронные корпуса 5

Блочные каркасы/ 19" шасси 6

Передние панели, вставные модули, кассеты 7

Системы 8

Источники питания 9

Объединительные платы 10

Разъемы, элементы для передних панелей 11

Приложение . . . 12

04807002

19" кассета — это механическая конструкция, предназначенная для установки одной или нескольких печатных плат. Таким образом, установленные в кассету печатные платы образуют закрытую электронную функциональную единицу большего размера. Механические размеры соответствуют стандартам IEC 60297-3-101/IEEE 1101.1/11 или так называемым 19" стандартам. Эти функциональные единицы, в свою очередь, встраиваются в блочные каркасы или корпусы, размеры которых также соответствуют стандартам IEC 60297-3-101/IEEE 1101.1/11.

Необходимость соблюдения предписанных стандартом размеров ограничивает свободу действий при проектировании кассет. По этому цель заключается в оптимальном использовании конструктивных возможностей в рамках стандарта

- для максимизации внутреннего монтажного пространства для комплектации кассет электронными компонентами
- или обеспечения электромагнитной защиты с минимальной потерей монтажного пространства на размещение экранирующих компонентов.

СТАНДАРТЫ

- IEC 60297-3-101/IEEE 1101.1/11

Выбор наборов

Ширина	5 HP		6 HP		7 HP		8 HP		10 HP		12 HP		14 HP		21 HP		28 HP		42 HP	
Высота (U)	3	6	3	6	3	6	3	6	3	6	3	6	3	6	3	6	3	6	3	6
Кассеты PRO	–	–	–	–	–	–	X	X	X	X	X	X	X	X	X	X	X	X	X	X
Кассеты PRO с ребрами охлаждения	–	–	–	–	–	–	–	–	–	–	X	X	X	X	X	X	–	–	–	–
Кассеты PRO с полукорпусом	X	X	X	X	X	X	–	–	X	X	X	X	X	X	–	–	–	–	–	–
ВЧ-кассеты	–	–	–	–	X	–	–	–	X	–	X	–	X	–	X	–	X	–	–	–

Кассеты – Комплекты

ОБЗОР

Обзор 7.64

Введение: характеристики изделий, сравнение изделий 7.68

Кассеты PRO

Кассеты PRO с экранированием или без него 7.72

ServicePLUS конфигуратор ....

Кассеты PRO с полукорпусом, неэкрани-рованные 7.87

ВЧ-кассеты

Наборы 3 U .....

ServicePLUS конфигуратор 7.52

Принадлежности для вставных модулей

См. стр. 7.52

КАССЕТЫ ДЛЯ УСТАНОВКИ ПЕЧАТНЫХ ПЛАТ

- **Для печатных плат евроформата**
- **Наборы или конфигурация из отдельных компонентов**
- **Передние панели экранированные и неэкранированные**

04808008

КАССЕТЫ PRO

- Набор или конфигурация из отдельных деталей, 3 и 6 U, 8 - 42 HP
- Исполнения с экранированием или без него
- Боковая стенка с ребрами охлаждения или без них
- Для одной или нескольких печатных плат, одного или нескольких разъемов
- Разнообразные возможности комбинирования отдельных компонентов

04808009

КАССЕТЫ PRO С ПОЛУКОРПУСОМ

- Набор, 3 и 6 U, 5 - 14 HP
- Исполнения с экранированием или без него
- Для одной печатной платы с одним разъемом

04892005

ВЧ-КАССЕТЫ

- Набор или конфигурация из отдельных деталей, 3 U, 7 - 28 HP
- Для экранирования от высокочастотного излучения
- Корпус из алюминиевого профиля с ребрами охлаждения
- Для одной или нескольких печатных плат, одного или нескольких разъемов

SERVICEPLUS

Например, индивидуальная конфигурация и монтаж
Например, модификации (специальные цвета)
Например, специальные решения с доработкой кассет (специальные размеры)

Кассеты PRO - Предисловие

НОВОЕ ПОКОЛЕНИЕ

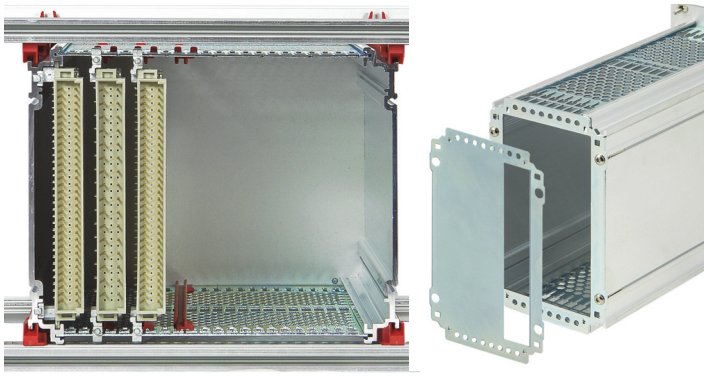

04808013 04808014

Вид сзади: кассета установленная в блочный каркас

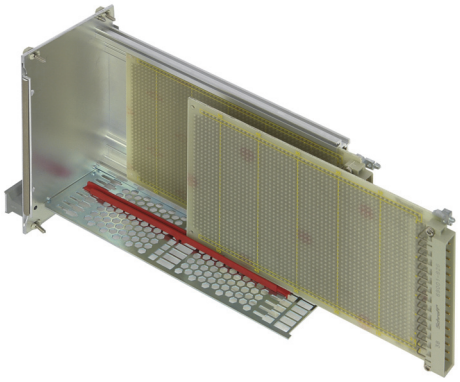

04808012

Крепление печатных плат (слот 1) на боковую стенку, дополнительные крепления печатных плат с помощью направляющих

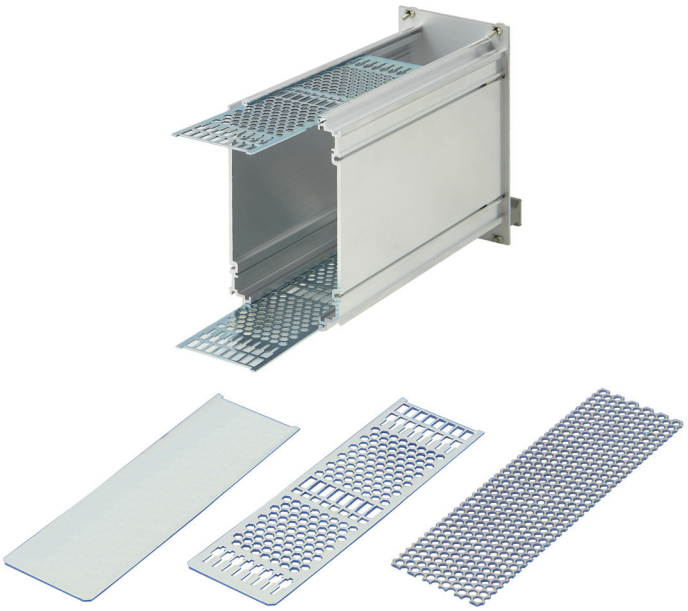

04808011 04808016

Вставные крышки

Новые кассеты соответствуют стандарту IEC 60297-3-101. Они служат для установки стандартных печатных плат и объемных компонентов. Нормированные установочные размеры позволяют устанавливать кассеты на направляющих в блочные каркасы в любом порядке и в любой комбинации со вставными модулями.
Прочная конструкция из алюминиевых профилей особенно подходит для установки тяжелых компонентов и для эксплуатации в жестких условиях в качестве модуля FRU (Field Replaceable Unit).

Детали

Для частот более 1 ГГц ЭМС-исполнение передней панели улучшено за счет текстильного уплотнителя с токопроводящим покрытием и устойчивого U-образного профиля передней панели

Вставные верхние крышки для быстрого монтажа

Ручки на винтах, привинчивание спереди, простой монтаж

Оптимизированный воздухообмен за счет узкого профиля боковых стенок и крышек с большой площадью перфорации,
возможна степень перфорации до 65 %

Три варианта крышек (сплошная, перфорированная, перфорированная для монтажа направляющих)

Ширина кассет от 8 HP

Для улучшения воздухообмена для крепления печатных плат используются очень узкие направляющие

Со слота 2 возможно позиционирование направляющих с шагом HP

Удобная фиксация печатных плат в кассете; для крепления одной печатной платы требуется всего два винта

Три варианта задних стенок (сплошная, для одного
DIN-разъема, для нескольких DIN-разъемов)

Возможна удобная доработка благодаря плоской задней стенке (например, штампование). Задняя стенка снимается без демонтажа печатных плат

Для лучшего экранирующего контактирования задней стенки и крышек, а также для повышения устойчивости широких кассет, дополнительно можно приобрести держатель задней стенки

Применение винтов Torx для надежного механизированного монтажа

Примечание
Кассеты не комбинируются с направляющими для приложений CompactPCI, VME64x (ширина 4 HP)

Кассеты PRO - Предисловие

СРАВНЕНИЕ: КАССЕТЫ PRO И КАССЕТЫ PRO С ПОЛУКОРПУСОМ

Кассеты PRO	**Кассеты PRO с полукорпусом (экранированный модуль)**
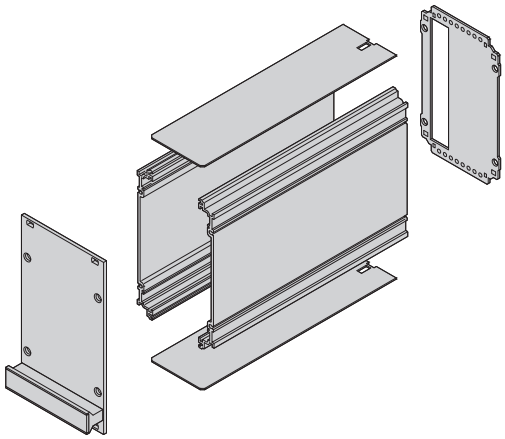 04808125	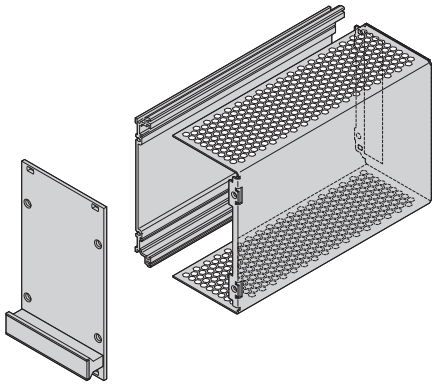 04808115
Подходит для одной или нескольких печатных плат	Подходит только для одной печатной платы
Модульная конструкция минимум из шести компонентов (передняя панель, две боковые стенки, две крышки, задняя стенка)	Состоит всего из трех компонентов (передняя панель, левая боковая стенка, полукорпус со встроенной задней стенкой)
Идентичные передняя панель и передняя ручка	Идентичные передняя панель и передняя ручка
Идентичная левая боковая стенка (алюминиевый профиль)	Идентичная левая боковая стенка (алюминиевый профиль)
Правая боковая стенка (алюминиевый профиль)	Полукорпус с правой стороны (листовой алюминий)
Отдельная задняя стенка	Полукорпус с интегрированной задней стенкой
Ширина 8 - 42 HP	Ширина 5 - 14 HP
Установка в блочный каркас или корпус на четырех направляющих (левая и правая боковые стенки на направляющих)	Установка в блочный каркас или корпус на двух направляющих (левая боковая стенка)
Три варианта задних стенок (сплошная, для одного DIN-разъема, для нескольких DIN-разъемов)	Один вариант задней стенки (для одного DIN-разъема)

КАССЕТА PRO, 3 U, ЭКРАНИРОВАННАЯ ПЕРЕДНЯЯ ПАНЕЛЬ (НАБОР)

Рис.: ширина 12 HP, глубина боковой стенки 167 мм

- Правая боковая стенка с ребрами охлаждения для улучшенного теплоотвода; левый профиль боковой стенки с пазом для установки одной печатной платы (стандартное расположение печатной платы только в левом профиле боковой стенки)
- Две глубины печатных плат: 160 и 220 мм
- Два исполнения верхней крышки
  - С перфорацией, для направляющих (5a; воздухообмен прибл. 60 %); направляющие заказываются отдельно
  - без перфорации (5b)
- Два исполнения задней стенки
  - С выемкой для одного разъема (3a; в соответствии с EN 60603-2, DIN 41612)
  - С выемкой для нескольких разъемов (3b, в соответствии с EN 60603-2, DIN 41612)

КОМПЛЕКТНОСТЬ ПОСТАВКИ (набор)

Поз.	Кол-во	Описание
1	1	Передняя панель, анодированный U-образный профиль, токопроводящая тыльная поверхность, запрессованный центрирующий штифт
2	1	Ручка, серая, ПФЭ, UL 94 V-1
3a	1	Задняя стенка, оцинкованная сталь 1,5 мм, выемка для одного разъема, с креплением для печатной платы (слот 1)
3b	1	Задняя стенка, оцинкованная сталь 1,5 мм, выемка для нескольких разъемов, с креплением для печатной платы (слоты 1 и 2) и двумя направляющими;
3c	2	держатель задней стенки
4	2	Боковая стенка, алюминиевый профиль, бесцветная пассивация, с пазом для одной печатной платы
5a	2	Крышка, оцинкованная сталь 1 мм, с перфорацией
5b	2	Крышка, оцинкованная сталь 1 мм, без перфорации
6	1	Текстильный ЭМС-уплотнитель
7	1	Комплект крепежных деталей

ИНФОРМАЦИЯ ДЛЯ ЗАКАЗА

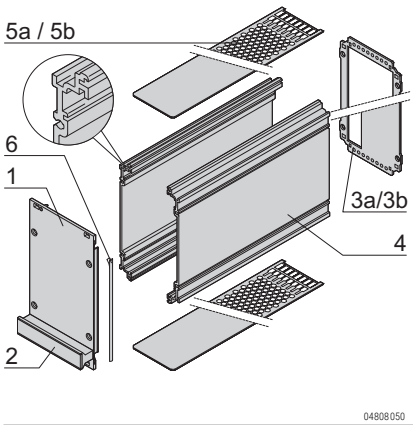

	Задняя стенка	Высота	Ширина	Крышки без перфорации		Крышки с перфорацией, для направляющих	
				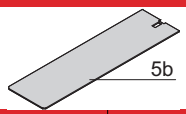			
		U	HP	Глубина 167 мм Заказ №	Глубина 227 мм Заказ №	Глубина 167 мм Заказ №	Глубина 227 мм Заказ №
	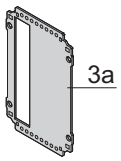	3	8	**24813-408**	**24813-458**	**24813-208**	**24813-258**
		3	10	**24813-410**	**24813-460**	**24813-210**	**24813-260**
		3	12	**24813-412**	**24813-462**	**24813-212**	**24813-262**
		3	14	**24813-414**	**24813-464**	**24813-214**	**24813-264**
		3	21	**24813-421**	**24813-471**	**24813-221**	**24813-271**
		3	28	**24813-428**	**24813-478**	**24813-228**	**24813-278**
		3	42	**24813-442**	**24813-492**	**24813-242**	**24813-292**
	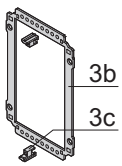	3	8	–	–	**24813-308**	**24813-358**
		3	10	–	–	**24813-310**	**24813-360**
		3	12	–	–	**24813-312**	**24813-362**
		3	14	–	–	**24813-314**	**24813-364**
		3	21	–	–	**24813-321**	**24813-371**
		3	28	–	–	**24813-328**	**24813-378**
		3	42	–	–	**24813-342**	**24813-392**

- Описание отдельных компонентов, направляющих, размерные эскизы, прочие комбинации крышек/задних стенок и т. п. см. со стр. 7.72

Кассеты PRO

КАССЕТА PRO, 6 U, ЭКРАНИРОВАННАЯ ПЕРЕДНЯЯ ПАНЕЛЬ (НАБОР)

04811008

Рис.: ширина 12 HP, глубина боковой стенки 167 мм

- Правая боковая стенка с ребрами охлаждения для улучшенного теплоотвода; левый профиль боковой стенки с пазом для установки одной печатной платы (стандартное расположение печатной платы только в левом профиле боковой стенки)
- Две глубины печатных плат: 160 и 220 мм
- Два исполнения верхней крышки
  - С перфорацией, для направляющих (5a, воздухообмен 60 %), направляющие заказываются отдельно
  - без перфорации (5b)
- Два исполнения задней стенки
  - С выемкой для одного разъема (3a; в соответствии с EN 60603-2, DIN 41612)
  - С выемкой для нескольких разъемов (3b; в соответствии с EN 60603-2, DIN 41612)
  - При высоте 6 U - выемки для разъемов сверху и снизу

КОМПЛЕКТНОСТЬ ПОСТАВКИ (набор)

Поз.	Кол-во	Описание
1	1	Передняя панель, анодированный U-образный профиль, токопроводящая тыльная поверхность, запрессованный центрирующий штифт
2	1	Ручка, серая, ПФЭ, UL 94 V-1
3a	1	Задняя стенка, оцинкованная сталь 1,5 мм, выемка для одного разъема, с креплением для печатной платы (слот 1)
3b	1	Задняя стенка, оцинкованная сталь 1,5 мм, выемка для нескольких разъемов, с креплением для печатной платы (слоты 1 и 2) и двумя направляющими;
3c	2	держатель задней стенки
4	2	Боковая стенка, алюминиевый профиль, бесцветная пассивация, с пазом для одной печатной платы
5a	2	Крышка, оцинкованная сталь 1 мм, с перфорацией
5b	2	Крышка, оцинкованная сталь 1 мм, без перфорации
6	1	Текстильный ЭМС-уплотнитель
7	1	Комплект крепежных деталей

ИНФОРМАЦИЯ ДЛЯ ЗАКАЗА

	Задняя стенка	Высота	Ширина	Крышки без перфорации		Крышки с перфорацией, для направляющих	
				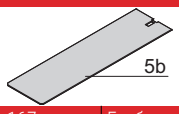 5b 04808055		5a 04808054	
		U	HP	Глубина 167 мм Заказ №	Глубина 227 мм Заказ №	Глубина 167 мм Заказ №	Глубина 227 мм Заказ №
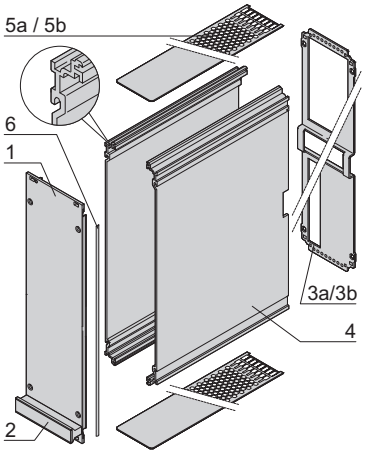 04808056	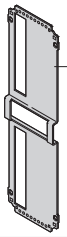 04808117	6	8	**24813-908**	**24813-958**	**24813-708**	**24813-758**
		6	10	**24813-910**	**24813-960**	**24813-710**	**24813-760**
		6	12	**24813-912**	**24813-962**	**24813-712**	**24813-762**
		6	14	**24813-914**	**24813-964**	**24813-714**	**24813-764**
		6	21	**24813-921**	**24813-971**	**24813-721**	**24813-771**
		6	28	**24813-928**	**24813-978**	**24813-728**	**24813-778**
		6	42	**24813-942**	**24813-992**	**24813-742**	**24813-792**
	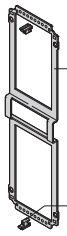 04808059	6	8	–	–	**24813-808**	**24813-858**
		6	10	–	–	**24813-810**	**24813-860**
		6	12	–	–	**24813-812**	**24813-862**
		6	14	–	–	**24813-814**	**24813-864**
		6	21	–	–	**24813-821**	**24813-871**
		6	28	–	–	**24813-828**	**24813-878**
		6	42	–	–	**24813-842**	**24813-892**

- Описание отдельных компонентов, направляющих, размерные эскизы, прочие комбинации крышек/задних стенок и т. п. см. со стр. 7.72

номер заказа выделеный жирным шрифтом: готов к отгрузке в течении 2 рабочих дней
номер заказа выделеный стандартным шрифтом: готов к отгрузке в течении 10 рабочих дней

Кассеты PRO

КАССЕТЫ PRO, 3 U, НЕЭКРАНИРОВАННАЯ ПЕРЕДНЯЯ ПАНЕЛЬ (НАБОР)

Рис.: ширина 12 HP, глубина боковой стенки 167 мм

- Правая боковая стенка с ребрами охлаждения для улучшенного теплоотвода; левый профиль боковой стенки с пазом для установки одной печатной платы (стандартное расположение печатной платы только в левом профиле боковой стенки)
- Две глубины печатных плат: 160 и 220 мм
- Два исполнения верхней крышки
  - С перфорацией, для направляющих (5a; воздухообмен прибл. 60 %); направляющие заказываются отдельно
  - Без перфорации (5b)
- Два исполнения задней стенки
  - С выемкой для одного разъема (3a; в соответствии с EN 60603-2, DIN 41612)
  - С выемкой для нескольких разъемов (3b, в соответствии с EN 60603-2, DIN 41612)

КОМПЛЕКТНОСТЬ ПОСТАВКИ (набор)

Поз.	Кол-во	Описание
1	1	Передняя панель, анодированный алюминий 2,5 мм, обрезные кромки без покрытия
2	1	Ручка, серая, ПФЭ, UL 94 V-1
3a	1	Задняя стенка, оцинкованная сталь 1,5 мм, выемка для одного разъема, с креплением для печатной платы (слот 1)
3b	1	Задняя стенка, оцинкованная сталь 1,5 мм, выемка для нескольких разъемов, с креплением для печатной платы (слоты 1 и 2) и двумя направляющими;
3c	2	держатель задней стенки
4	2	Боковая стенка, алюминиевый профиль, бесцветная пассивация, с пазом для одной печатной платы
5a	2	Крышка, оцинкованная сталь 1 мм, с перфорацией
5b	2	Крышка, оцинкованная сталь 1 мм, без перфорации
6	1	Комплект крепежных деталей

ИНФОРМАЦИЯ ДЛЯ ЗАКАЗА

	Задняя стенка	Высота	Ширина	Крышки без перфорации		Крышки с перфорацией, для направляющих	
				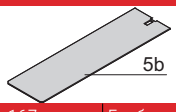			
		U	HP	Глубина 167 мм Заказ №	Глубина 227 мм Заказ №	Глубина 167 мм Заказ №	Глубина 227 мм Заказ №
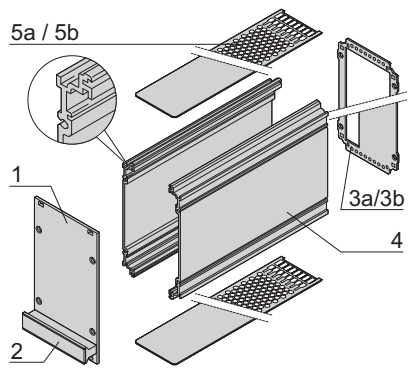	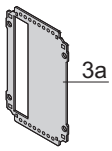	3	8	**24812-408**	**24812-458**	**24812-208**	**24812-258**
		3	10	**24812-410**	**24812-460**	**24812-210**	**24812-260**
		3	12	**24812-412**	**24812-462**	**24812-212**	**24812-262**
		3	14	**24812-414**	**24812-464**	**24812-214**	**24812-264**
		3	21	**24812-421**	**24812-471**	**24812-221**	**24812-271**
		3	28	**24812-428**	**24812-478**	**24812-228**	**24812-278**
		3	42	**24812-442**	**24812-492**	**24812-242**	**24812-292**
	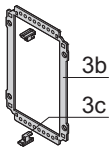	3	8	–	–	**24812-308**	**24812-358**
		3	10	–	–	**24812-310**	**24812-360**
		3	12	–	–	**24812-312**	**24812-362**
		3	14	–	–	**24812-314**	**24812-364**
		3	21	–	–	**24812-321**	**24812-371**
		3	28	–	–	**24812-328**	**24812-378**
		3	42	–	–	**24812-342**	**24812-392**

- Описание отдельных компонентов, направляющих, размерные эскизы, прочие комбинации крышек/задних стенок и т. п. см. со стр. 7.72

Кассеты PRO

КАССЕТА PRO, 6 U, НЕЭКРАНИРОВАННАЯ ПЕРЕДНЯЯ ПАНЕЛЬ (НАБОР)

Рис.: ширина 12 HP, глубина боковой стенки 167 мм

- Правая боковая стенка с ребрами охлаждения для улучшенного теплоотвода; левый профиль боковой стенки с пазом для установки одной печатной платы (стандартное расположение печатной платы только в левом профиле боковой стенки)
- Две глубины печатных плат: 160 и 220 мм
- Два исполнения верхней крышки
  - С перфорацией, для направляющих (5a; воздухообмен прибл. 60 %); направляющие заказываются отдельно
  - Без перфорации (5b)
- Два исполнения задней стенки
  - С выемкой для одного разъема (3a; в соответствии с EN 60603-2, DIN 41612)
  - С выемкой для нескольких разъемов (3b; в соответствии с EN 60603-2, DIN 41612)
  - При высоте 6 U - выемки для разъемов сверху и снизу

КОМПЛЕКТНОСТЬ ПОСТАВКИ (набор)

Поз.	Кол-во	Описание
1	1	Передняя панель, анодированный алюминий 2,5 мм, обрезные кромки без покрытия
2	1	Ручка, серая, ПФЭ, UL 94 V-1
3a	1	Задняя стенка, оцинкованная сталь 1,5 мм, выемка для одного разъема, с креплением для печатной платы (слот 1)
3b	1	Задняя стенка, оцинкованная сталь 1,5 мм, выемка для нескольких разъемов, с креплением для печатной платы (слоты 1 и 2) и двумя направляющими; держатель задней стенки
3c	2	
4	2	Боковая стенка, алюминиевый профиль, бесцветная пассивация, с пазом для одной печатной платы
5a	2	Крышка, оцинкованная сталь 1 мм, с перфорацией
5b	2	Крышка, оцинкованная сталь 1 мм, без перфорации
6	1	Комплект крепежных деталей

ИНФОРМАЦИЯ ДЛЯ ЗАКАЗА

	Задняя стенка	Высота	Ширина	Крышки без перфорации		Крышки с перфорацией, для направляющих	
				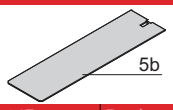			
		U	HP	Глубина 167 мм Заказ №	Глубина 227 мм Заказ №	Глубина 167 мм Заказ №	Глубина 227 мм Заказ №
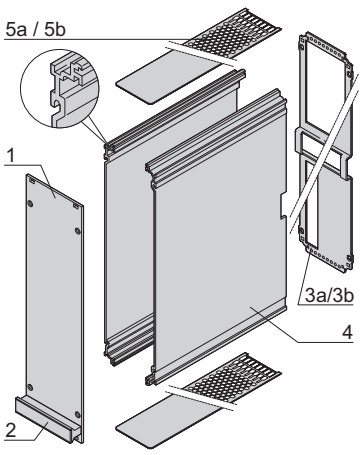	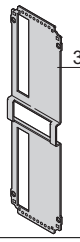	6	8	**24812-908**	**24812-958**	**24812-708**	**24812-758**
		6	10	**24812-910**	**24812-960**	**24812-710**	**24812-760**
		6	12	**24812-912**	**24812-962**	**24812-712**	**24812-762**
		6	14	**24812-914**	**24812-964**	**24812-714**	**24812-764**
		6	21	**24812-921**	**24812-971**	**24812-721**	**24812-771**
		6	28	**24812-928**	**24812-978**	**24812-728**	**24812-778**
		6	42	**24812-942**	**24812-992**	**24812-742**	**24812-792**
	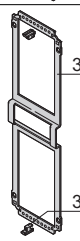	6	8	–	–	**24812-808**	**24812-858**
		6	10	–	–	**24812-810**	**24812-860**
		6	12	–	–	**24812-812**	**24812-862**
		6	14	–	–	**24812-814**	**24812-864**
		6	21	–	–	**24812-821**	**24812-871**
		6	28	–	–	**24812-828**	**24812-878**
		6	42	–	–	**24812-842**	**24812-892**

- Описание отдельных компонентов, направляющих, размерные эскизы, прочие комбинации крышек/задних стенок и т. п. см. со стр. 7.72

номер заказа выделеный жирным шрифтом: готов к отгрузке в течении 2 рабочих дней
номер заказа выделеный стандартным шрифтом: готов к отгрузке в течении 10 рабочих дней

Кассеты PRO ServicePLUS

ОТДЕЛЬНЫЕ ДЕТАЛИ ПЕРЕДНИЕ ПАНЕЛИ, ПЕРЕДНИЕ РУЧКИ

	Передняя панель	Передняя панель, экранируемая, U-образный профиль					Трапециевидная ручка, цвет серый (без функции извлечения)	
	неэкранируемая	Передняя панель	ЭМС-экранирование (текстиль), для передней панели и 19 "кронштейна/углового профиля				Цвет серый	Цвет черный
	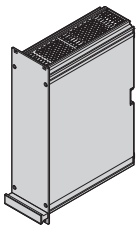 04808124	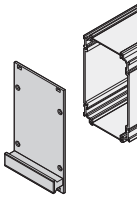 04808060	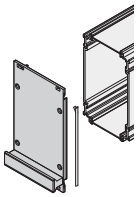 04808061	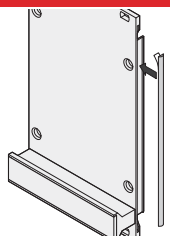 04808062			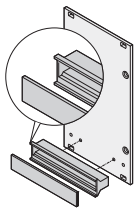 04808063	
Поставляемое количество для сборки пяти кассет	Алюминий 2,5 мм, передняя и тыльная стороны анодированные, обрезные кромки без покрытия	Алюминиевый профиль с запрессованным центрирующим штифтом, лицевая поверхность анодированная, тыльная - токопроводящая	Наклеивается на боковой паз профиля передней панели, Текстильный уплотнитель: наполнитель — вспененный термопластичный эластомер, оболочка — тканевая, с медно-никелевым покрытием, UL 94 V-0, Диапазон температур от -40 до +70 °C		Наклеивается на боковой паз профиля передней панели, Текстильный уплотнитель: наполнитель — пустотелый силикон, оболочка — тканевая, с медно-никелевым покрытием, UL 94 V-0, Диапазон температур от -40 до +85 °C		Ручка: ПФЭ, UL94 V-1; маркировочная пластина: анодированный алюминий 1,5 мм, обрезные кромки без покрытия; штифт-фиксатор заказывается отдельно (в комплекте монтажных деталей для пяти кассет или в виде отдельной детали) 7.75	
			Температурный диапазон от -40 °C до +70 °C		Температурный диапазон от -40 °C до +85 °C			
	1 шт. (тов. парт. 5 шт.)[1]	1 шт. (тов. парт. 5 шт.)[1]	В упаковке 10 шт.	В упаковке 100 шт.	В упаковке 10 шт.	В упаковке 100 шт.	1 шт. (тов. парт. 5 шт.)[1]	1 шт. (тов. парт. 5 шт.)[1]
	3 U Высота							
	Глубина печатной платы 160 мм							
8	**34812-108**	**34813-108**					**20808-062**	**20808-083**
10	**34812-110**	**34813-110**					**20808-004**	**20808-085**
12	**34812-112**	**34813-112**					**20808-064**	**20808-086**
14	**34812-114**	**34813-114**	**21101-853**	**21101-854**	**21102-853**	**21102-854**	**20808-065**	**20808-087**
21	**34812-121**	**34813-121**					**20808-066**	**20808-088**
28	**34812-128**	**34813-128**					**20808-067**	**20808-089**
42	**34812-142**	**34813-142**					**20808-068**	**20808-091**
	Глубина печатной платы 220 мм							
8	**34812-108**	**34813-108**					**20808-062**	**20808-083**
10	**34812-110**	**34813-110**					**20808-004**	**20808-085**
12	**34812-112**	**34813-112**					**20808-064**	**20808-086**
14	**34812-114**	**34813-114**	**21101-853**	**21101-854**	**21102-853**	**21102-854**	**20808-065**	**20808-087**
21	**34812-121**	**34813-121**					**20808-066**	**20808-088**
28	**34812-128**	**34813-128**					**20808-067**	**20808-089**
42	**34812-142**	**34813-142**					**20808-068**	**20808-091**
	6 U Высота							
	Глубина печатной платы 160 мм							
8	**34812-608**	**34813-608**					**20808-062**	**20808-083**
10	**34812-610**	**34813-610**					**20808-004**	**20808-085**
12	**34812-612**	**34813-612**					**20808-064**	**20808-086**
14	**34812-614**	**34813-614**	**21101-855**	**21101-856**	**21102-855**	**21102-856**	**20808-065**	**20808-087**
21	**34812-621**	**34813-621**					**20808-066**	**20808-088**
28	**34812-628**	**34813-628**					**20808-067**	**20808-089**
42	**34812-642**	**34813-642**					**20808-068**	**20808-091**
	Глубина печатной платы 220 мм							
8	**34812-608**	**34813-608**					**20808-062**	**20808-083**
10	**34812-610**	**34813-610**					**20808-004**	**20808-085**
12	**34812-612**	**34813-612**					**20808-064**	**20808-086**
14	**34812-614**	**34813-614**	**21101-855**	**21101-856**	**21102-855**	**21102-856**	**20808-065**	**20808-087**
21	**34812-621**	**34813-621**					**20808-066**	**20808-088**
28	**34812-628**	**34813-628**					**20808-067**	**20808-089**
42	**34812-642**	**34813-642**					**20808-068**	**20808-091**
Размерные эскизы см. на стр.	7.79	7.79					7.79	7.79

1) Поставки осуществляются исключительно в размере товарной партии (номер заказа содержит 1 шт.). Следует заказывать: n x товарная партия.
Номер заказа указан для одной упаковочной единицы; поставки исключительно в размере упаковочной единицы.

Кассеты PRO ServicePLUS

ОТДЕЛЬНЫЕ ДЕТАЛИ БОКОВЫЕ ПАНЕЛИ, КРЫШКИ, НАПРАВЛЯЮЩИЕ РЕЛЬСЫ

	Профиль боковой стенки		Профиль боковой стенки с охлаждающими ребрами		Угловой профиль и крышка боковой стенки		Крышка	
	левый	правый	левый	правый	Угловой профиль	Боковая крышка	без перфорации	с перфорацией
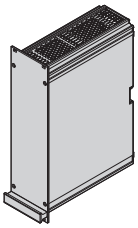 04808124	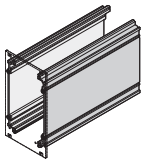 04808065		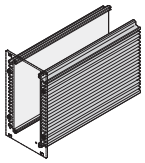 04811050		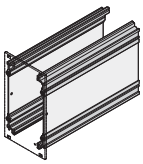 04808066	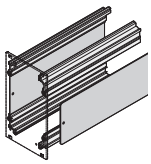 04808067	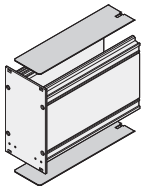 04808068	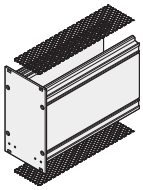 04808070
Поставляемое количество для сборки пяти кассет	Алюминиевый профиль, бесцветная пассивация, с пазом для одной печатной платы; 3 U - симметричное исполнение, 6 U - несимметричное исполнение; правая и левая боковые стенки различного исполнения Можно комбинировать боковые стенки с охлаждающими ребрами и без них		Алюминиевый профиль, бесцветная пассивация, с пазом для печатной платы; 3 U (симметричный); 6 U (несимметричный) Можно комбинировать боковые стенки с охлаждающими ребрами и без них		Алюминиевый профиль, бесцветная пассивация, с пазом для одной печатной платы, боковая крышка заказывается отдельно	Сталь 1 мм, оцинкованная, для ввода в угловой профиль боковой стенки	Оцинкованная сталь 1,0 мм; установка печатной платы возможна только в слот 1	Сталь 1,2 мм, алюминий, воздухоо бмен перфорации прибл. 65 %; печатная плата устанавливается только в слот 1
	1 шт. (тов. партия 10 шт.)[1]	1 шт. (тов. партия 10 шт.)[1]	1 шт. (тов. партия 10 шт.)[1]	1 шт. (тов. партия 10 шт.)[1]	1 шт. (тов. партия 10 шт.)[1]	1 шт. (тов. парт. 5 шт.)[1]	1 шт. (тов. партия 10 шт.)[1]	1 шт. (тов. партия 10 шт.)[1]
	3 U Высота							
HP	Глубина печатной платы 160 мм							
8							**34812-408**	**34812-958**
10							**34812-410**	**34812-960**
12							**34812-412**	**34812-962**
14	**34812-100** 1 шт. (тов. партия 10 шт.)[1]	**34812-100** 1 шт. (тов. партия 10 шт.)[1]	**34812-200**	**34812-200**	**34812-102**	**34812-103**	**34812-414**	**34812-964**
21							**34812-421**	**34812-971**
28							**34812-428**	**34812-978**
42							**34812-442**	**34812-992**
	Глубина печатной платы 220 мм							
8							**34813-408**	**34813-958**
10							**34813-410**	**34813-960**
12							**34813-412**	**34813-962**
14	**34813-100** 1 шт. (тов. партия 10 шт.)[1]	**34813-100** 1 шт. (тов. партия 10 шт.)[1]	**34813-200**	**34813-200**	**34813-102**	**34813-103**	**34813-414**	**34813-964**
21							**34813-421**	**34813-971**
28							**34813-428**	**34813-978**
42							**34813-442**	**34813-992**
	6 U Высота							
HP	Глубина печатной платы 160 мм							
8							**34812-408**	**34812-958**
10							**34812-410**	**34812-960**
12							**34812-412**	**34812-962**
14	**34812-600** 1 шт. (тов. парт. 5 шт.)[1]	**34812-601** 1 шт. (тов. парт. 5 шт.)[1]	–	**34812-701**	**34812-102**	**34812-603**	**34812-414**	**34812-964**
21							**34812-421**	**34812-971**
28							**34812-428**	**34812-978**
42							**34812-442**	**34812-992**
	Глубина печатной платы 220 мм							
8							**34813-408**	**34813-958**
10							**34813-410**	**34813-960**
12							**34813-412**	**34813-962**
14	**34813-600** 1 шт. (тов. парт. 5 шт.)[1]	**34813-601** 1 шт. (тов. парт. 5 шт.)[1]	–	**34813-701**	**34813-102**	**34813-603**	**34813-414**	**34813-964**
21							**34813-421**	**34813-971**
28							**34813-428**	**34813-978**
42							**34813-442**	**34813-992**
Размерные эскизы см. на стр.	7.77	7.77	7.77	7.77	7.78	7.78	7.84	7.84

1) Поставки осуществляются исключительно в размере товарной партии (номер заказа содержит 1 шт.). Следует заказывать n x товарная партия.

номер заказа выделеный жирным шрифтом: готов к отгрузке в течении 2 рабочих дней
номер заказа выделеный стандартным шрифтом: готов к отгрузке в течении 10 рабочих дней

Кассеты PRO ServicePLUS

ОТДЕЛЬНЫЕ ДЕТАЛИ ЗАДНЯЯ ПАНЕЛЬ, КРЕПЕЖНЫЕ ДЕТАЛИ

	С перфорацией для направляющих		Задняя стенка			Держатель задней стенки для соединения задней стенки с верхней крышкой	Монтажные детали
	Крышка	Направляющая	Без выемки	Выемка для одного разъема	Выемка для нескольких разъемов		
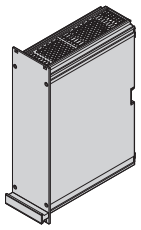 04808124	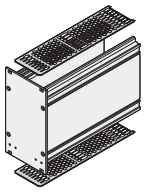 04808069	04808074	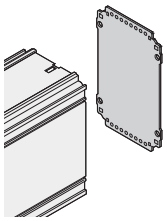 04808073	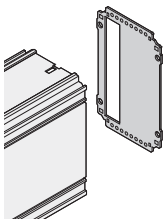 04808071	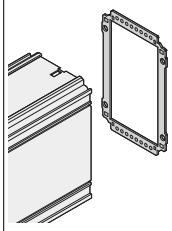 04808072	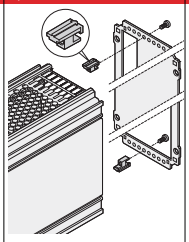 04808123	Для монтажа пяти кассет высотой 3 или 6 U из следующих отдельных компонентов ServicePLUS: передняя панель, задняя стенка, боковая стенка, защитная панель и ручка; описание см. на стр. 7.75
Поставляемое количество для сборки пяти кассет	Сталь 1 мм, оцинкованная; воздухообмен в области перфорации ок. 60 %; направляющие для фиксации заказываются отдельно	ПБТ, UL 94 -0, цвет красный, ширина паза 2 мм; фиксация печатных плат, начиная со слота 2,см. на стр. 7.76	Сталь 1,5 мм, оцинкованная,	Сталь 1,5 мм, оцинкованная,	Сталь 1,5 мм, оцинкованная, для разъемов в соответствии с EN 60603 (DIN 41612), типы: B, C, D, F, H, Q, R, S	10 держателей задней стенки, цинк, литье под давлением; 10 крепежных винтов; не подходят для верхней крышки с перфорацией	**Composition:** 40x винт 3x20, Torx, саморез; 30 пластиковых сосков; Винт с шейкой 30x M2,5x12,3; Фиксирующий зажим 10x; Винт с полукруглой головкой M2,5x10, 10 шт., Torx Описание см. на стр. 7.75
	1 шт. (тов. партия 10 шт.)[1]	10 шт.	1 шт. (тов. парт. 5 шт.)[1]	1 шт. (тов. парт. 5 шт.)[1]	1 шт. (тов. парт. 5 шт.)[1]	1 комплект	1 комплект
	3 U Высота						
HP	Глубина печатной платы 160 мм						
8	**34812-908**		**34813-208**	**34812-208**	**34812-308**		
10	**34812-910**		**34813-210**	**34812-210**	**34812-310**		
12	**34812-912**		**34813-212**	**34812-212**	**34812-312**		
14	**34812-914**	**24812-101**	**34813-214**	**34812-214**	**34812-314**	**24812-401**	**24812-100**
21	**34812-921**		**34813-221**	**34812-221**	**34812-321**		
28	**34812-928**		**34813-228**	**34812-228**	**34812-328**		
42	**34812-942**		**34813-242**	**34812-242**	**34812-342**		
	Глубина печатной платы 220 мм						
8	**34813-908**		**34813-208**	**34812-208**	**34812-308**		
10	**34813-910**		**34813-210**	**34812-210**	**34812-310**		
12	**34813-912**		**34813-212**	**34812-212**	**34812-312**		
14	**34813-914**	**24812-101**	**34813-214**	**34812-214**	**34812-314**	**24812-401**	**24812-100**
21	**34813-921**		**34813-221**	**34812-221**	**34812-321**		
28	**34813-928**		**34813-228**	**34812-228**	**34812-328**		
42	**34813-942**		**34813-242**	**34812-242**	**34812-342**		
	6 U Высота						
HP	Глубина печатной платы 160 мм						
8	**34812-908**		**34813-708**	**34812-708**	**34812-808**		
10	**34812-910**		**34813-710**	**34812-710**	**34812-810**		
12	**34812-912**		**34813-712**	**34812-712**	**34812-812**		
14	**34812-914**	**24812-101**	**34813-714**	**34812-714**	**34812-814**	**24812-401**	**24812-100**
21	**34812-921**		**34813-721**	**34812-721**	**34812-821**		
28	**34812-928**		**34813-728**	**34812-728**	**34812-828**		
42	**34812-942**		**34813-742**	**34812-742**	**34812-842**		
	Глубина печатной платы 220 мм						
8	**34813-908**		**34813-708**	**34812-708**	**34812-808**		
10	**34813-910**		**34813-710**	**34812-710**	**34812-810**		
12	**34813-912**		**34813-712**	**34812-712**	**34812-812**		
14	**34813-914**	**24812-101**	**34813-714**	**34812-714**	**34812-814**	**24812-401**	**24812-100**
21	**34813-921**		**34813-721**	**34812-721**	**34812-821**		
28	**34813-928**		**34813-728**	**34812-728**	**34812-828**		
42	**34813-942**		**34813-742**	**34812-742**	**34812-842**		
Размерные эскизы см. на стр.	7.84	7.81	7.80	7.80	7.80		

1) Поставки осуществляются исключительно в размере товарной партии (номер заказа содержит 1 шт.). Следует заказывать n x товарная партия.
Номер заказа указан для одной упаковочной единицы; поставка исключительно в размере упаковочной единицы

Кассеты PRO ServicePLUS

ОТДЕЛЬНЫЕ ДЕТАЛИ МОНТАЖНЫЕ ДЕТАЛИ (100 ШТ.)

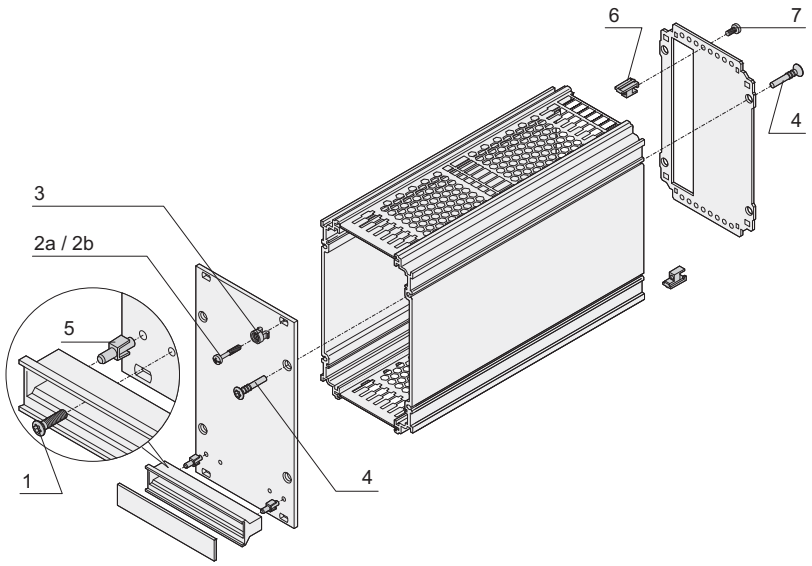

Крепежные детали	Поз.		Требуемое кол-во на одну кассету	Наименование	Кол-во	Заказ №
Крепежные детали для монтажа кассет в блочные каркасы или корпусы						
Винт Torx со сферо-цилиндрической головкой, M2,5 x 10, оцинкованная сталь, самонарезающий	1	aza45940	2	Для крепления ручки к передней панели	100	**24560-179**
Винты с проточкой и крестообразным или обычным шлицем (Philips) M2.5 × 12.3, St, nickel-plated	2a	aza46586	4 / 6* 06107050	Для крепления передних панелей к горизонтальному рельсу с рейкой с резьбовыми отверстиями в переднем пазе	100	**21102-026**
Винт с проточкой, прямой/ крестообразный шлиц M2,5 x 12,3, сталь никелированная	2b	aza46586	4 / 6* 06107051	Крепление передней панели к горизонтальному рельсу при установленной в стандартном положении рейки с резьбовыми отверстиями в заднем пазе	100	**21101-101**
Пластиковая втулка для фасонного отверстия 5,9 x 3,3, ПА, UL 94 V-2, серый	3	aza45933	4 / 6*	Для винтов с проточкой	100	**21100-464**
Крепежные детали для монтажа кассет						
Винт Torx со сферо-цилиндрической головкой 3 x 20, сталь, T8 3 x 20, никелированная сталь	4	06708052	8	Для крепления передней панели и задней стенки к профилю боковой стенки или угловому профилю боковой стенки	100	**24812-501**
Штифт-фиксатор для трапециевидной ручки; PPE, UL 94 V-0, цвет черный	5	04608090	2	Центрирующей штиф для ручки на передней панели	100	**21101-239**
Держатель задней стенки, цинковое литье под давлением	6	04808128	2	Для большей стабильности задней стенки	100	**24812-402**
Винт Torx со сферо-цилиндрической головкой, T8 M2,5 x 10, сталь никелиров.	7	aza45940	2	Для крепления держателей задней стенки или держателей печатных плат	100	**24560-148**
Держатель печатных плат (слот 1) цинковое литье под давлением		04808126	2	Держатель печатных плат (слот 1) см. на стр. 7.76	50 пар	**24812-202**
Держатель печатных плат (начиная от слота 2) цинковое литье под давлением		04808127	2	Держатель печатных плат (начиная от слота 2) см. на стр. 7.76	50 пар	**24812-302**
Винт Torx со сферо-цилиндрической головкой; M2,5 x 6, сталь никелированная, T8 M2,5 x 6, сталь никелированная		aza45940	2	требуется для крепления печатных плат без разъемов см. на стр. 7.76	100	**24560-178**
Отвертка Torx T8			1			**64560-026**

* Для экранированных ЭМС-кассет (42 HP)

- Другие винты с проточкой и втулки см. на стр. 7.107

номер заказа выделеный жирным шрифтом: готов к отгрузке в течении 2 рабочих дней
номер заказа выделеный стандартным шрифтом: готов к отгрузке в течении 10 рабочих дней

	Крепление печатных плат, слот 1	Крепление печатных плат, начиная от слота 2	
	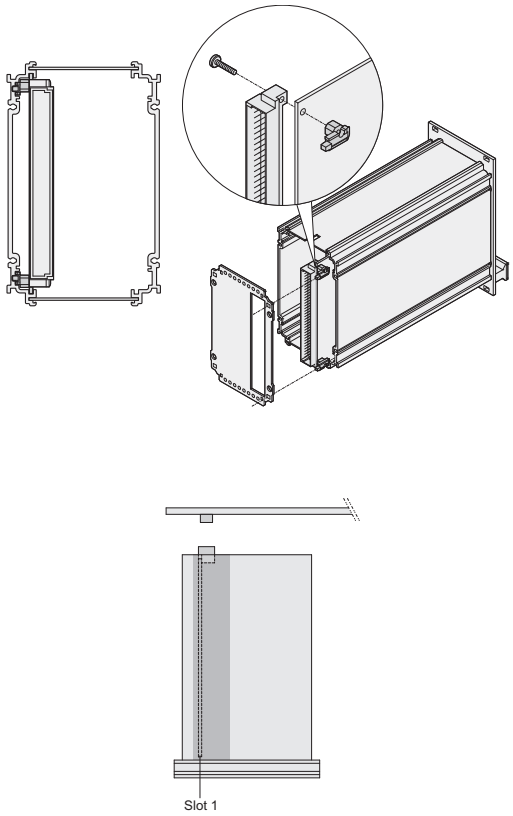 Крепление - цинк (литье под давлением); винт - torx со сферо-цилиндрической головкой M2,5 x 10; печатная плата вставляется в направляющий паз левой боковой стенки или углового профиля боковой стенки, штырек фиксируется в задней стенке	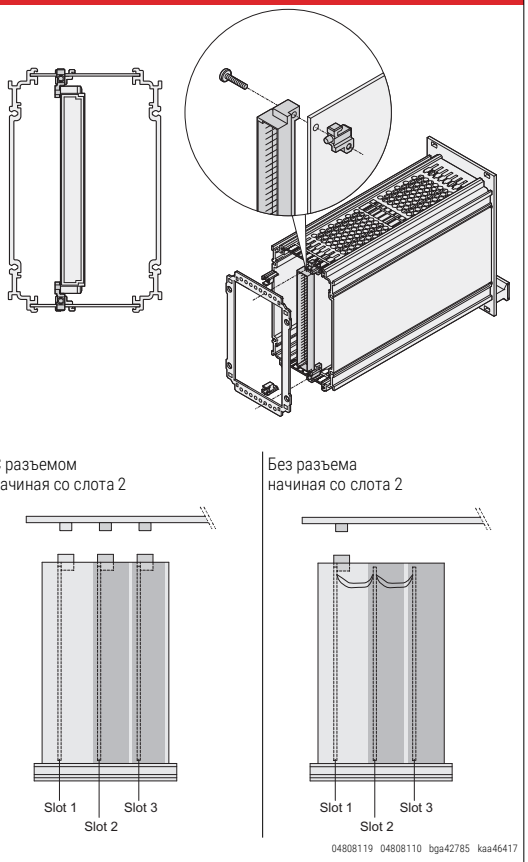 Крепление - цинк (литье под давлением); винт - torx со сферо-цилиндрической головкой M2,5 x 10; печатная плата вставляется в направляющую, штырек фиксируется в задней стенке	
Высота	5 пар	5 пар	
3 U	**24812-201**	**24812-301**	
6 U	**24812-201**	**24812-301**	
Крепежные детали		С разъемом начиная со слота 2	Без разъема начиная со слота 2
Винт torx со сферо-цилиндрической головкой, M2,5 x 6, никелированная сталь, в упаковке 100 шт.; требуется для крепления печатных плат без разъемов	**24560-178** aza45940	–	**24560-178**
Крепление разъемов на печатной плате, для кассет высотой 6 U (посередине) ; винт torx со сферо-цилиндрической головкой M2,5 x 10, гайка M2,5; в упаковке 10 шт. (винт и гайка)	**24812-600** 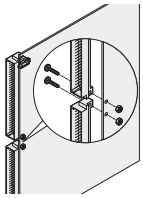 04808120	**24812-600**	

РАЗМЕРНЫЕ ЭСКИЗЫ БОКОВАЯ СТЕНКА БЕЗ РЕБЕР ОХЛАЖДЕНИЯ

3 U

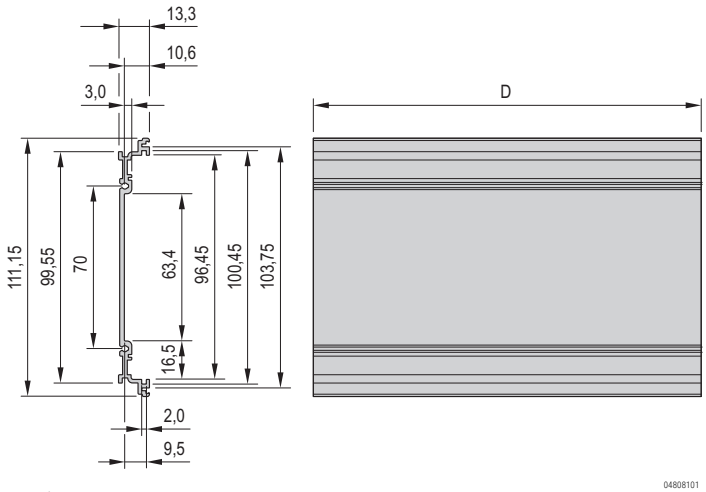

6 U

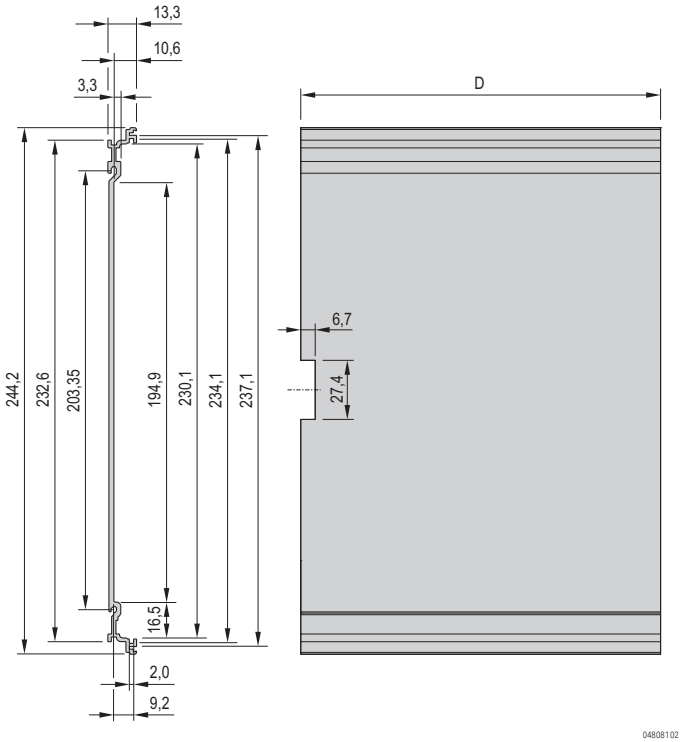

Глубина = 167/227 мм

РАЗМЕРНЫЕ ЭСКИЗЫ БОКОВАЯ СТЕНКА С РЕБРАМИ ОХЛАЖДЕНИЯ

3 U

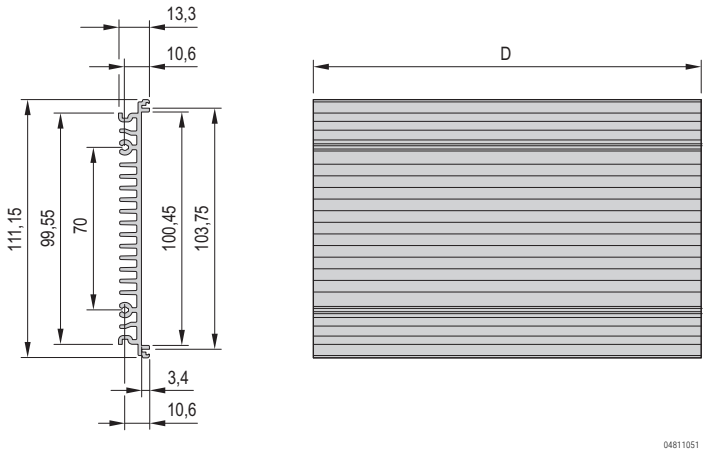

6 U

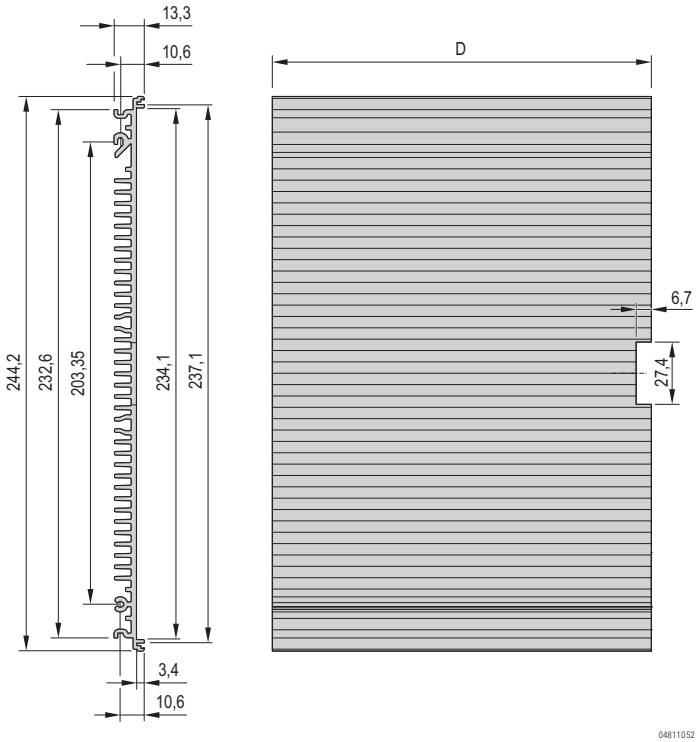

Глубина = 167/227 мм

РАЗМЕРНЫЕ ЭСКИЗЫ УГЛОВОЙ ПРОФИЛЬ БОКОВОЙ СТЕНКИ

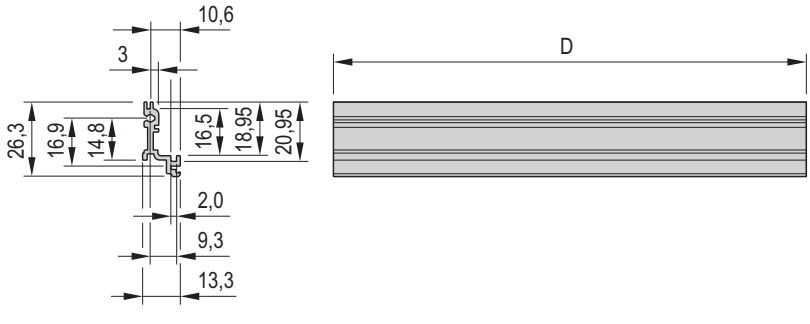

Глубина = 167/227 мм

РАЗМЕРНЫЕ ЭСКИЗЫ БОКОВАЯ СТЕНКА

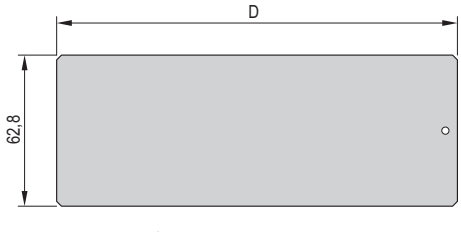

3 U для углового профиля боковой стенки

6

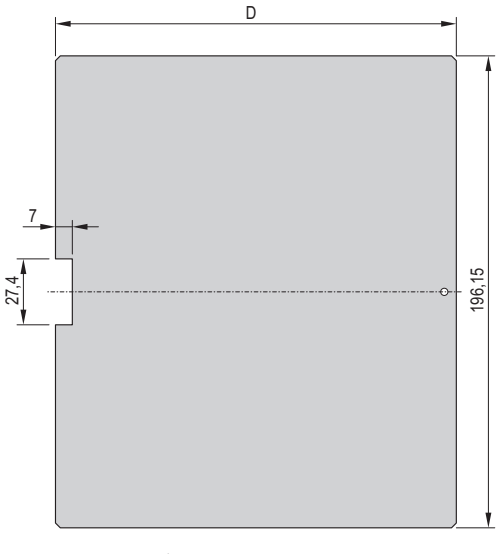

6 U для углового профиля боковой стенки

Кассеты PRO

РАЗМЕРНЫЕ ЭСКИЗЫ ПЕРЕДНИЕ ПАНЕЛИ

Без экранирования

3 U

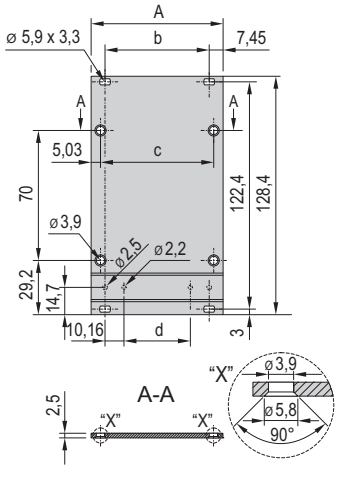

04808086

6 U

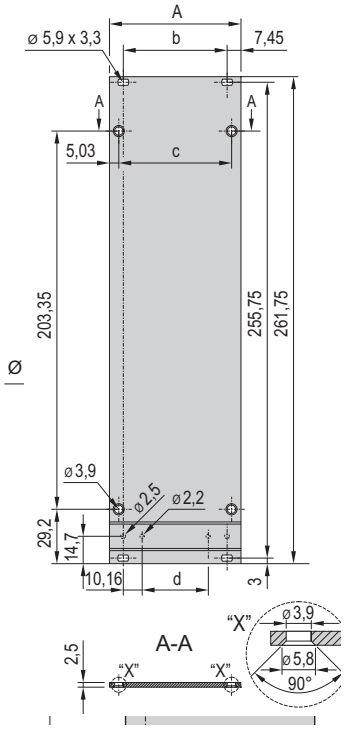

04808087

Экранируемые, для текстильного ЭМС-уплотнителя

3 U

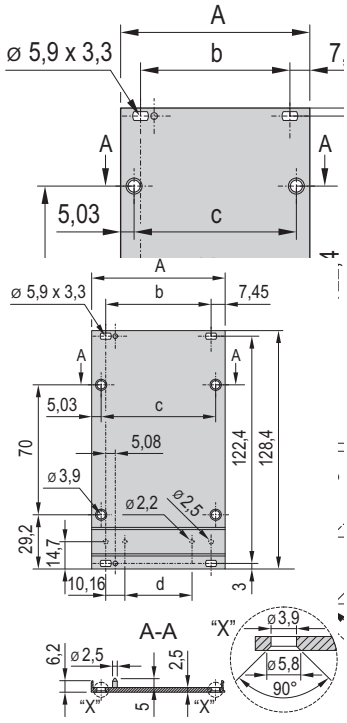

04808088

6 U

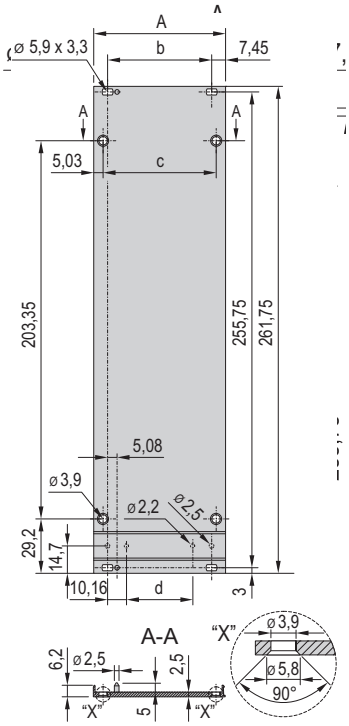

04808089

Таблица размеров				
	A	b	c	d
Ширина	мм	мм	мм	мм
8 HP	40,30	25,40	30,24	5,08
10 HP	50,46	35,56	40,40	15,24
12 HP	60,62	45,72	50,56	25,40
14 HP	70,78	55,88	60,72	35,56
21 HP	106,34	91,44	96,28	71,12
28 HP	141,90	127,00	131,84	106,68
42 HP	213,02	198,12	202,96	177,80

РАЗМЕРНЫЕ ЭСКИЗЫ ПЕРЕДНЯЯ РУЧКА

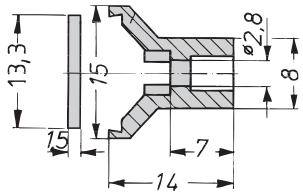

a4328e

Таблица размеров	
Ширина	Ширина
HP	мм
8 HP	39,2
10 HP	49,4
12 HP	59,6
14 HP	69,7
21 HP	105,2
28 HP	140,8
42 HP	212,0

номер заказа выделеный жирным шрифтом: готов к отгрузке в течении 2 рабочих дней
номер заказа выделеный стандартным шрифтом: готов к отгрузке в течении 10 рабочих дней

Кассеты PRO

РАЗМЕРНЫЕ ЭСКИЗЫ ЗАДНЯЯ СТЕНКА 3 U

Сплошная

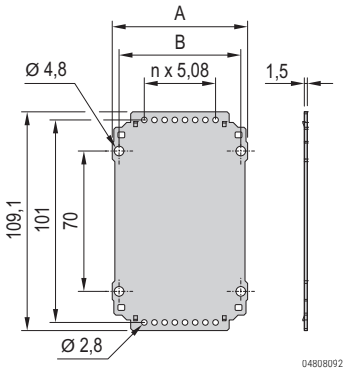

С выемкой для одного разъема

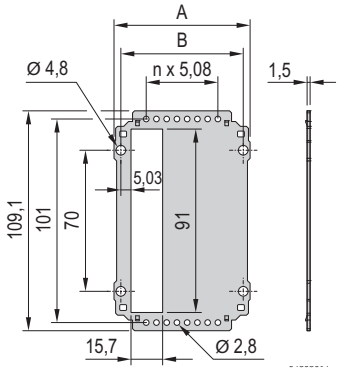

Для нескольких разъемов

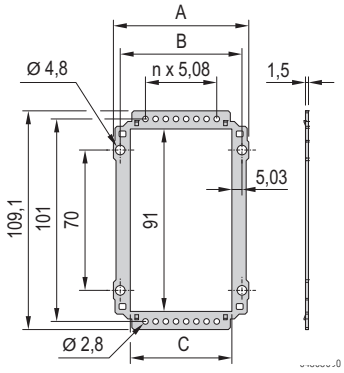

Таблица размеров

HP	A мм	b мм	C мм	n
8 HP	37,04	30,24	20,18	1
10 HP	47,20	40,40	30,34	3
12 HP	57,36	50,56	40,50	5
14 HP	67,52	60,72	50,66	7
21 HP	103,08	96,28	86,22	14
28 HP	138,64	131,84	121,78	21
42 HP	209,76	202,96	192,90	35

РАЗМЕРНЫЕ ЭСКИЗЫ ЗАДНЯЯ СТЕНКА 6 U

Сплошная

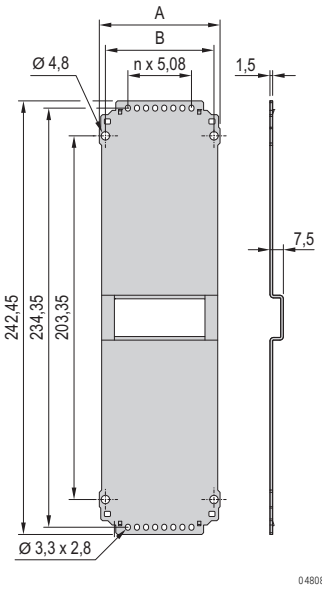

С выемкой для одного разъема

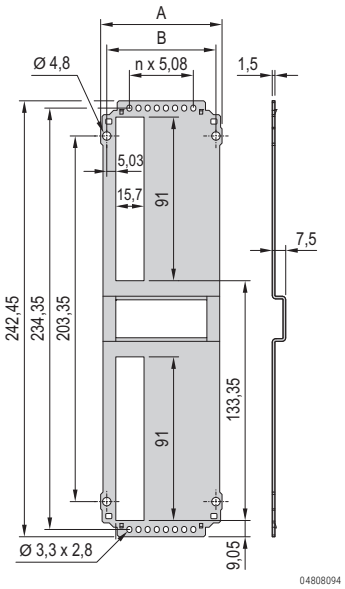

Для нескольких разъемов

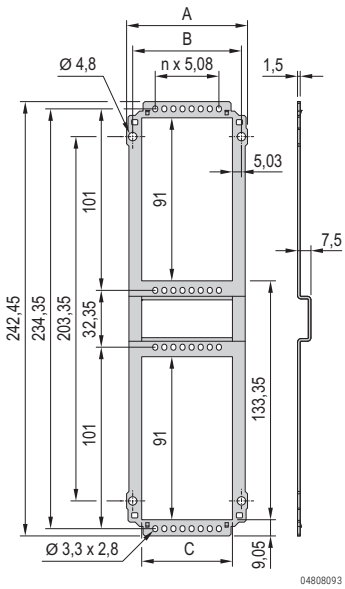

Таблица размеров

HP	A мм	b мм	C мм	n
8 HP	37,04	30,24	20,18	1
10 HP	47,20	40,40	30,34	3
12 HP	57,36	50,56	40,50	5
14 HP	67,52	60,72	50,66	7
21 HP	103,08	96,28	86,22	14
28 HP	138,64	131,84	121,78	21
42 HP	209,76	202,96	192,90	35

Кассеты PRO

РАЗМЕРНЫЕ ЭСКИЗЫ НАПРАВЛЯЮЩИЕ ПЕЧАТНЫХ ПЛАТ

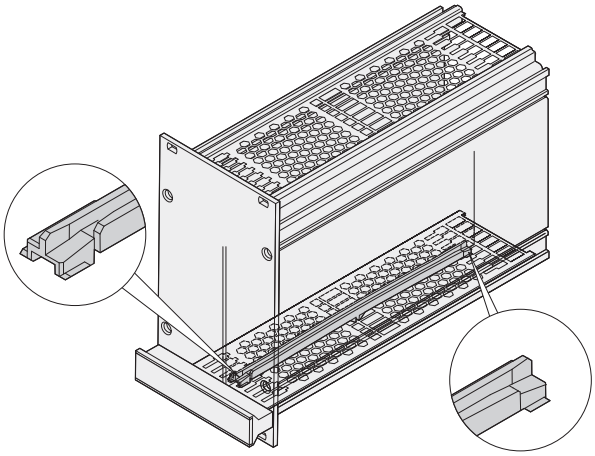

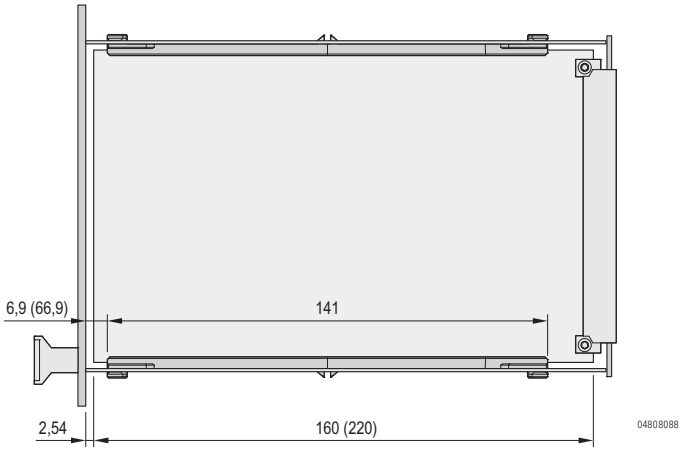

РАЗМЕРНЫЕ ЭСКИЗЫ КРЫШКИ

Без перфорации

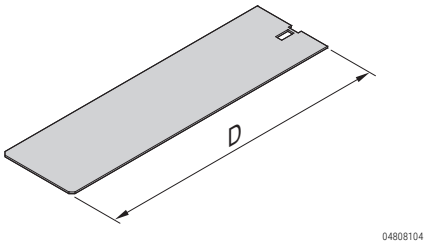

С перфорацией

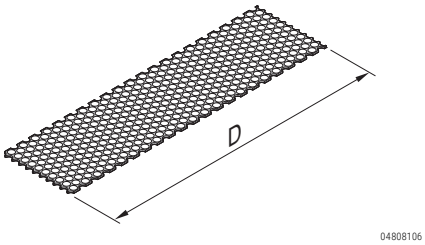

Для монтажа направляющих (с перфорацией)

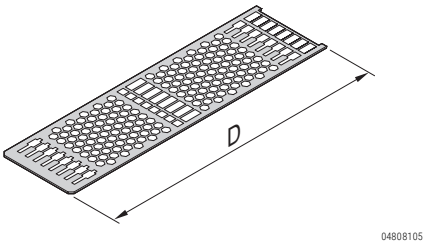

D = 167/227 мм

Кассеты PRO

РАЗМЕРНЫЕ ЭСКИЗЫ УКАЗАНИЯ ПО МОНТАЖУ НАПРАВЛЯЮЩИХ В КАССЕТЫ

Слот 1 + слот 2

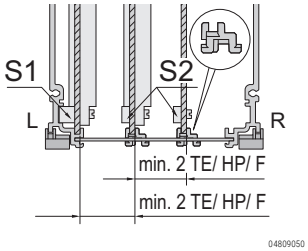

Слот 2

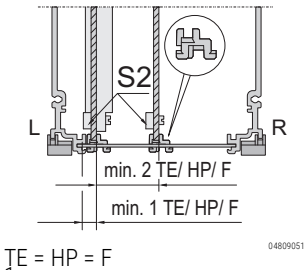

Вид спереди

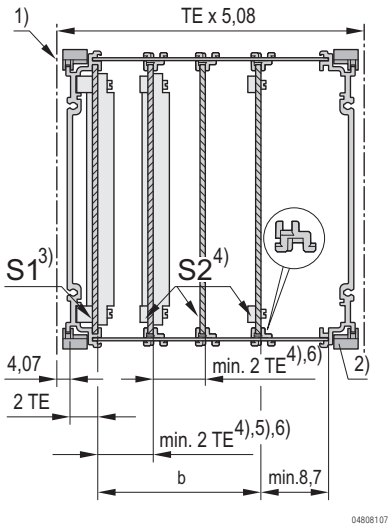

- Шаг монтажа направляющих: 1 HP
- Минимальное расстояние между двумя направляющими: 2 HP

Ширина кассеты	b	Макс. количество монтируемых печатных плат	
HP	мм	Слот 1	Начиная со слота 2
8	-	1	1
	5,08	-	1 5)
10	10,16	1	1 6)
	15,24	-	2 5)6)
12	20,32	1	2 6)
	25,40	-	3 5) 6)
14	30,48	1	3 6)
	35,56	-	4 5) 6)
21	71,12	1	7 6)
	66,04	-	7 5) 6)
28	101,60	1	10 6)
	106,68	-	11 5) 6)
42	172,72	1	17 6)
	177,80	-	18 5) 6)

TE = HP = F
1 - линия деления;
2 - направляющая, повернутая на 180° относительно стандартного положения;
3 - первая печатная плата вставляется в профиль боковой стенки, что соответствует стандартному положению (слот 1);
4 - все остальные печатные платы вставляются в направляющие (начиная со слота 2);
5 - мин. 1 HP, если слот 1 не используется (слот 2);
6 - в зависимости от типа используемых разъемов (не все разъемы обеспечивают монтажную ширину 2 HP).

РАЗМЕРНЫЕ ЭСКИЗЫ МОНТАЖ КАССЕТЫ 3 ИЛИ 6 U

Вид спереди

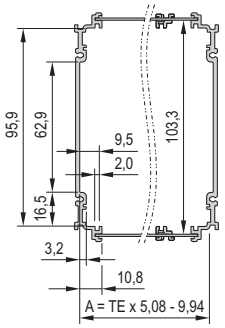

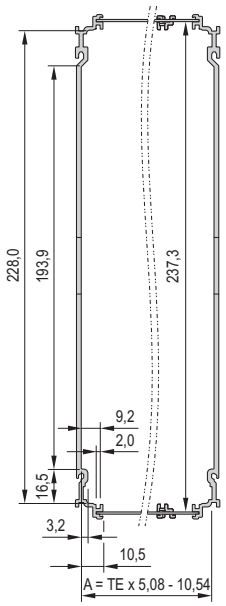

ТАБЛИЦА РАЗМЕРОВ

Высота	Ширина	A
U	HP	мм
3	8	30,70
3	10	40,86
3	12	51,02
3	14	61,18
3	21	96,74
3	28	132,30
3	42	203,42
6	8	30,10
6	10	40,26
6	12	50,42
6	14	60,58
6	21	96,14
6	28	131,70
6	42	202,82

Кассеты PRO с полукорпусом

КАССЕТА PRO С ПОЛУКОРПУСОМ 3/6 U, ЭКРАНИРОВАННАЯ ПЕРЕДНЯЯ ПАНЕЛЬ

Рис.: ширина 12 HP, глубина боковой стенки 167 мм

- Для защиты печатной платы от механических повреждений и отвода электростатического заряда; для европлат
- Подходит ко всем блочным каркасам и корпусам ratiopacPRO/-air, propacPRO и compacPRO
- Возможно использование разъемов в соответствии с EN 60603-2 (DIN 41612)
- 2 глубины, для печатных плат 160 и 220 мм

КОМПЛЕКТНОСТЬ ПОСТАВКИ (набор)

Поз.	Кол-во	Описание
1	1	Передняя панель, U-образный профиль 2,5 мм, лицевая поверхность анодированная, тыльная - электропроводящая, запрессованный центрирующий штифт
2	1	Ручка, цвет серый, ПФЭ, UL 94 V-1
3	1	Боковая стенка, алюминиевый профиль, бесцветная пассивация, с пазом для одной печатной платы
4	1	Полукорпус с интегрированной задней стенкой, алюминий 1 мм, с перфорацией
5	1	Текстильный ЭМС-уплотнитель
6	1	Комплект крепежных деталей (с креплением для печатных плат для слота 1)

ИНФОРМАЦИЯ ДЛЯ ЗАКАЗА

5 HP	6 - 14 HP	Высота U	Ширина HP	Глубина 167 мм Заказ №	Глубина 227 мм Заказ №
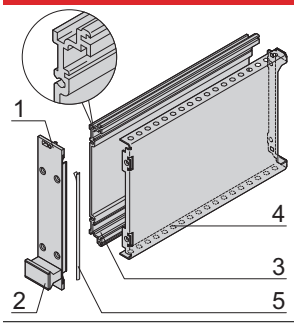	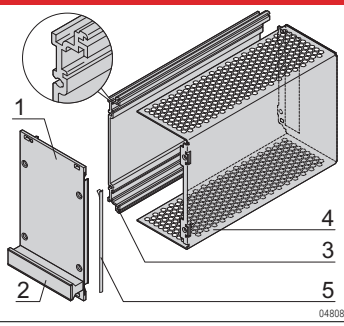	3	5	**24813-005**	**24813-055**
		3	6	**24813-006**	**24813-056**
		3	7	**24813-007**	**24813-057**
		3	10	**24813-010**	**24813-060**
		3	12	**24813-012**	**24813-062**
		3	14	**24813-014**	**24813-064**
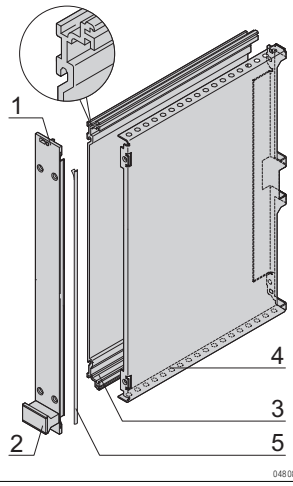	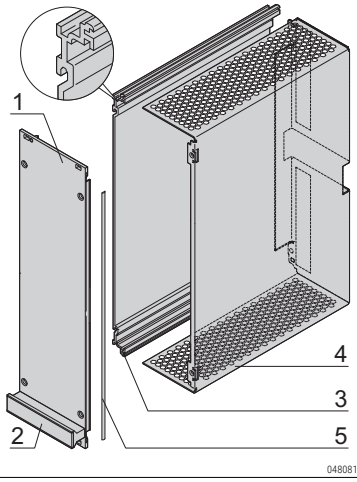	6	5	**24813-505**	**24813-555**
		6	6	**24813-506**	**24813-556**
		6	7	**24813-507**	**24813-557**
		6	10	**24813-510**	**24813-560**
		6	12	**24813-512**	**24813-562**
		6	14	**24813-514**	**24813-564**

- Размерные эскизы, см. стр. 7.88

номер заказа выделеный жирным шрифтом: готов к отгрузке в течении 2 рабочих дней
номер заказа выделеный стандартным шрифтом: готов к отгрузке в течении 10 рабочих дней

Кассеты PRO с полукорпусом

КАССЕТА PRO С ПОЛУКОРПУСОМ, 3/6 U, НЕЭКРАНИРОВАННАЯ ПЕРЕДНЯЯ ПАНЕЛЬ

Рис.: ширина 12 HP, глубина боковой стенки 167 мм

- Для защиты печатной платы от механических повреждений и отвода электростатического заряда; для европлат
- Подходит ко всем блочным каркасам и корпусам ratiopacPRO/-air, propacPRO и compacPRO
- Возможно использование разъемов в соответствии с EN 60603-2 (DIN 41612)
- 2 глубины, для печатных плат 160 и 220 мм

КОМПЛЕКТНОСТЬ ПОСТАВКИ (набор)

Поз.	Кол-во	Описание
1	1	Передняя панель, анодированный алюминий 2,5 мм, обрезные кромки без покрытия
2	1	Ручка, серая, PPE, UL 94 V-1
3	1	Боковая стенка, алюминиевый профиль, бесцветная пассивация, с пазом для печатной платы
4	1	Полукорпус с интегрированной задней стенкой, алюминий 1 мм, с перфорацией
5	1	Крепежные детали (с крепежом печатной платы для слота 1)

ИНФОРМАЦИЯ ДЛЯ ЗАКАЗА

5 HP	6 - 14 HP	Высота U	Ширина HP	Глубина 167 мм Заказ №	Глубина 227 мм Заказ №
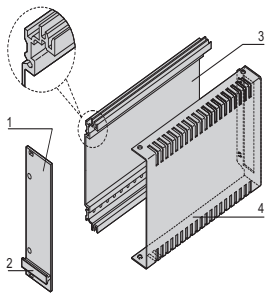	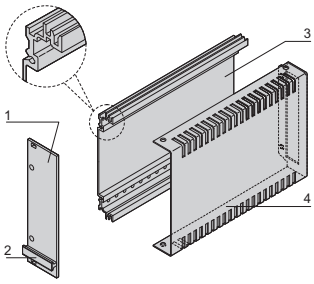	3	5	**24812-005**	**24812-055**
		3	6	**24812-006**	**24812-056**
		3	7	**24812-007**	**24812-057**
		3	10	**24812-010**	**24812-060**
		3	12	**24812-012**	**24812-062**
		3	14	**24812-014**	**24812-064**
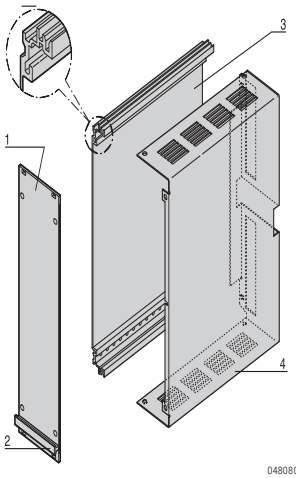	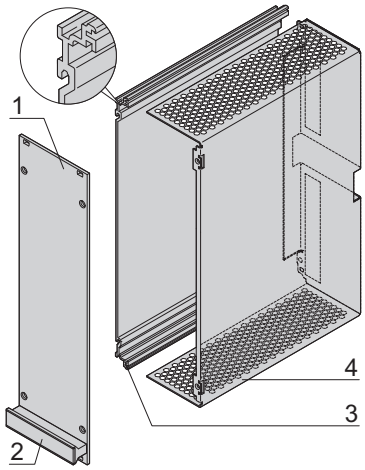	6	5	**24812-505**	**24812-555**
		6	6	**24812-506**	**24812-556**
		6	7	**24812-507**	**24812-557**
		6	10	**24812-510**	**24812-560**
		6	12	**24812-512**	**24812-562**
		6	14	**24812-514**	**24812-564**

- Размерные эскизы, см. стр. 7.88

Кассеты PRO с полукорпусом

РАЗМЕРНЫЕ ЭСКИЗЫ (РИСУНОК В РАЗРЕЗЕ) КАССЕТЫ PRO С ПОЛУКОРПУСОМ 3/6 U

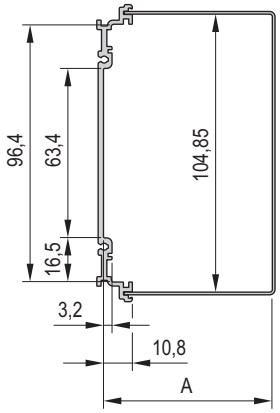

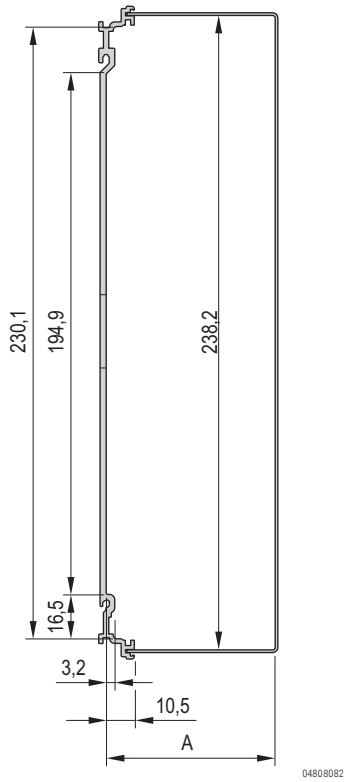

Таблица размеров

Высота U	Ширина HP	A мм
3	5	17,52
3	6	22,60
3	7	27,68
3	10	42,92
3	12	53,08
3	14	63,24
6	5	17,22
6	6	22,30
6	7	27,38
6	10	42,62
6	12	57,78
6	14	62,94

РАЗМЕРНЫЕ ЭСКИЗЫ ПЕРЕДНЯЯ РУЧКА

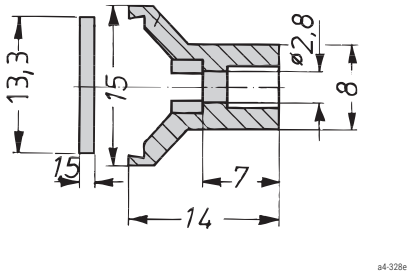

ТАБЛИЦА РАЗМЕРОВ

Ширина HP	Ширина mm
5	24,0
6	29,0
7	34,1
10	49,4
12	59,6
14	69,7

номер заказа выделеный жирным шрифтом: готов к отгрузке в течении 2 рабочих дней
номер заказа выделеный стандартным шрифтом: готов к отгрузке в течении 10 рабочих дней

Кассеты PRO с полукорпусом

РАЗМЕРНЫЕ ЭСКИЗЫ КАССЕТА PRO 3/6 U С ПОЛУКОРПУСОМ

3 U Передняя панель, экранируемая Передняя панель, неэкранируемая

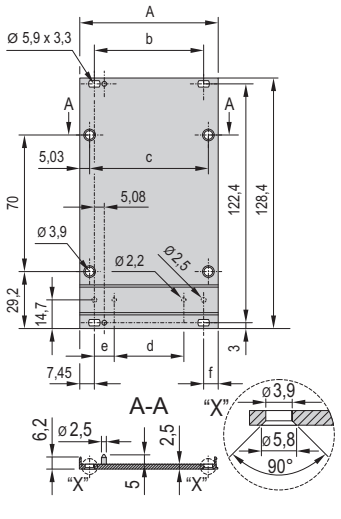

04808052

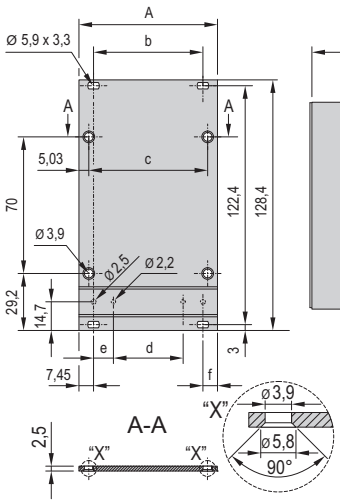

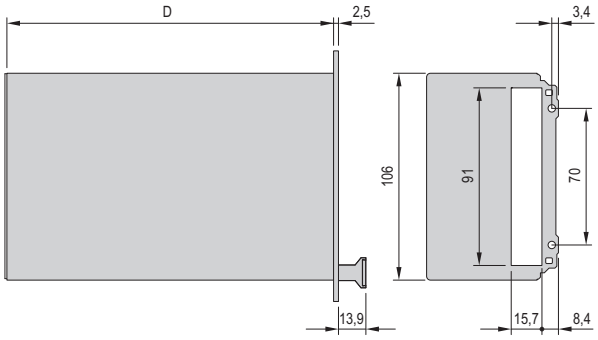

04808111

6 U Передняя панель, экранируемая Передняя панель, неэкранируемая

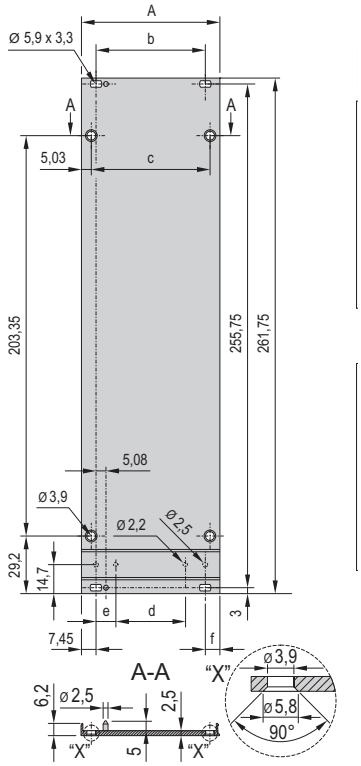

04809053

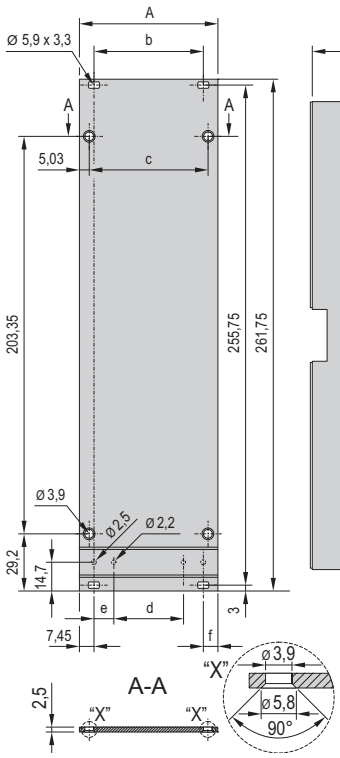

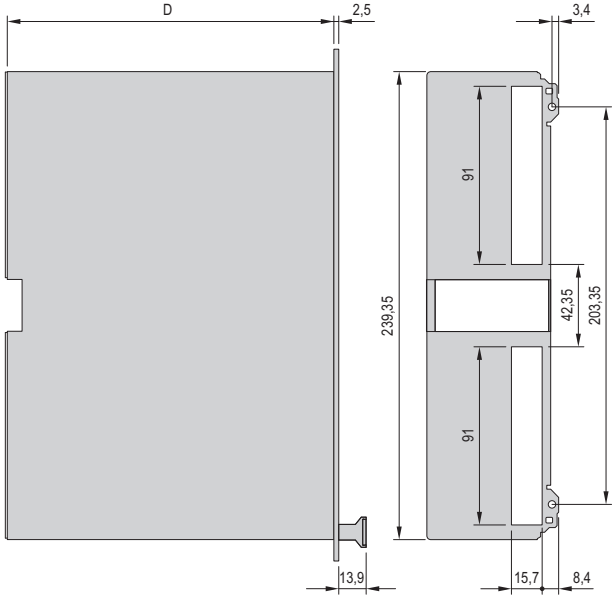

04808112

Передняя панель

5 HP

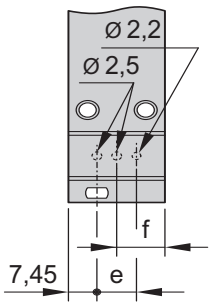

04809067

6 + 7 HP

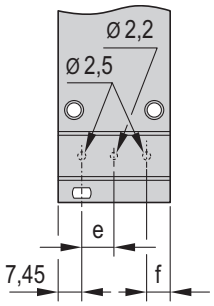

04809066

Таблица размеров

Ширина	A	b	c	d	e	F	Глубина D
HP	мм	мм	мм	мм	мм	мм	мм
5	25,06	–	15,00	–	10,16	12,53	167/227 мм
6	30,14	–	20,08	–	10,16	7,45	
7	35,22	–	25,16	–	10,16	7,45	
10	50,46	35,56	40,40	15,24	10,16	7,45	
12	60,62	45,72	50,56	25,40	10,16	7,45	
14	70,78	55,88	60,72	35,56	10,16	7,45	

ВЧ-кассеты

ВЧ-КАССЕТА, 3 U, ЭКРАНИРОВАННАЯ ПЕРЕДНЯЯ ПАНЕЛЬ (НАБОР)

04892005

- Эффективное экранирование от высокочастотного излучения
- Для установки печатных плат в растре HP
- Профильный цельный корпус (тубус) с ребрами для охлаждения

КОМПЛЕКТНОСТЬ ПОСТАВКИ (набор)

Поз.	Кол-во	Описание
1	1	Корпус (тубус) из алюминиевого цельного профиля, цвет черный, анодированный, обрезные кромки без покрытия
2	1	Передняя панель, алюминий 2,5 мм, с боковыми пазами для контактной ЭМС-пружины из нержавеющей стали, запрессованный центрирующий штифт, лицевая поверхность анодированная, тыльная - цветная пассивация
3	1	Пластмассовая ручка трапециевидной формы - PPE, цвет серый; маркировочная пластина - алюминий анодированный, обрезные кромки без покрытия
4	1	Задняя стенка, сплошная, алюминий 1,5 мм, протравленный
5	2	Контактная ЭМС-пружина из нержавеющей стали
6	1	Комплект крепежных деталей

ТЕХНИЧЕСКИЕ ДАННЫЕ

ВЧ-кассета	Тепловое сопротивление, K/Вт	
HP	Глубина 167 мм	Глубина 227 мм
7	1,68	1,51
10	1,62	1,46
12	1,56	1,40
14	1,50	1,35
21	1,06	0,95
28	0,94	0,85

ИНФОРМАЦИЯ ДЛЯ ЗАКАЗА

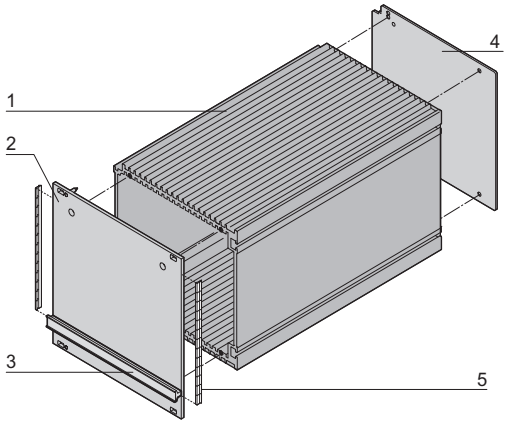

04802050

Высота U	Ширина HP	Глубина 167 мм Заказ №	Глубина 227 мм Заказ №
3	7	**20809-529**	**20809-536**
3	10	**20809-530**	**20809-537**
3	12	**20809-531**	**20809-538**
3	14	**20809-532**	**20809-539**
3	21	**20809-533**	**20809-540**
3	28	**20809-534**	**20809-541**

ПРИМЕЧАНИЕ

- Размерные эскизы, см. стр. 7.94

ИНФОРМАЦИЯ ДЛЯ ЗАКАЗА

		ВЧ-корпус (тубус)	Экранируемая передняя панель с ручкой	Экранируемая передняя панель с ручкой			Задняя стенка	
				Для ЭМС-уплотнителя (нержавеющая сталь)	ЭМС-уплотнитель (нержавеющая сталь)	Монтажный инструмент	сплошная	с выемкой
		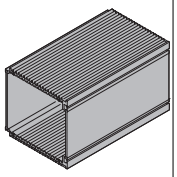 KAA45832	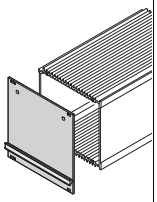 KAA45831	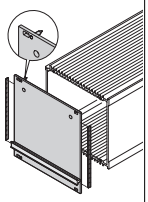 04807074	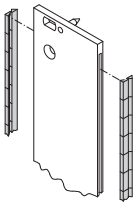 bga45760	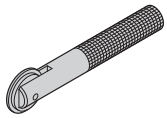 AZA45937	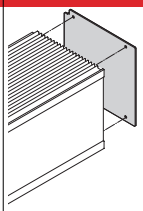 04807075	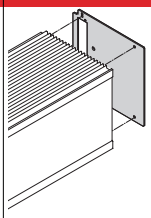 KAA45834
		Алюминиевый профиль, анодированный, кромки необработанные, цвет черный	Алюминий 2,5 мм, лицевая поверхность анодированная, тыльная - цветная пассивация, трапециевидная ручка, цвет серый, PPE, UL 94 V-1	Алюминий 2,5 мм, лицевая поверхность анодированная, тыльная - цветная пассивация, с боковыми пазами для контактной ЭМС-пружины (заказывается отдельно), запрессованный центрирующий штифт; трапециевидная ручка, цвет серый, PPE, UL 94 V-1	Вставляется сбоку в шлицу передней панели	Для монтажа контактной ЭМС-пружины из нержавеющей стали	Алюминий 1,5 мм, протравленный	Алюминий 2,5 мм, протравленный, выемка для разъемов EN 60603 (DIN 41612); 7 HP: B, C, D, R; 10-28 HP: B, C, D, R, F, H, MF, MH
Высота U	Ширина HP	1 шт. (тов. парт. 5 шт.)[1]	1 шт. (тов. парт. 5 шт.)[1]	1 шт. (тов. парт. 5 шт.)[1]	100 шт.	1 шт.	1 шт. (тов. парт. 5 шт.)[1]	1 шт. (тов. парт. 5 шт.)[1]
		Глубина печатной платы 160 мм						
3	7	**30809-667**	**20838-001**	**20838-093**	**21101-705**	**24560-270**	**30809-635**	**30809-641**
	10	**30809-677**	**20838-002**	**20838-094**			**30809-636**	**30809-642**
	12	**30809-675**	**20838-003**	**20838-095**			**30809-637**	**30809-643**
	14	**30809-673**	**20838-004**	**20838-096**			**30809-638**	**30809-644**
	21	**30809-671**	**20838-005**	**20838-097**			**30809-639**	**30809-645**
	28	**30809-669**	**20838-006**	**20838-098**			**30809-640**	**30809-646**
		Глубина печатной платы 220 мм						
3	7	**30809-668**	**20838-001**	**20838-093**	**21101-705**	**24560-270**	**30809-635**	**30809-641**
	10	**30809-678**	**20838-002**	**20838-094**			**30809-636**	**30809-642**
	12	**30809-676**	**20838-003**	**20838-095**			**30809-637**	**30809-643**
	14	**30809-674**	**20838-004**	**20838-096**			**30809-638**	**30809-644**
	21	**30809-672**	**20838-005**	**20838-097**			**30809-639**	**30809-645**
	28	**30809-670**	**20838-006**	**20838-098**			**30809-640**	**30809-646**
		Глубина 1000 мм (без резьбы для передней панели и задней стенки)						
3	7	**30809-679**	–	–	–	–	–	–
	10	**30809-698**						
	12	**30809-699**						
	14	**30809-680**						
	21	**30809-681**						
	28	**30809-682**						
Размерные эскизы см. на стр.		7.91	7.92				7.91	

1) Поставки осуществляются исключительно в размере товарной партии (номер заказа содержит 1 шт.). Следует заказывать n x товарная партия.
Номер заказа указан для одной упаковочной единицы; поставка исключительно в размере упаковочной единицы

ИНФОРМАЦИЯ ДЛЯ ЗАКАЗА

		Закладная гайка		Крепление для печатных плат			Монтажные детали для ВЧ-кассет
		M2,5	M3	Отдельные детали		Набор	
				сверху	снизу		
		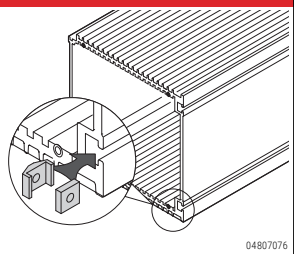 04807076		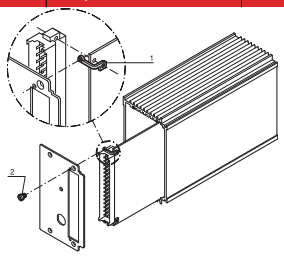 kaa45843			
		Размер ключа 7, для ввода во внешние пазы правой стенки ВЧ-корпуса (сверху и снизу), для ненормированного монтажа кассеты или крепления прочих принадлежностей		Крепежный уголок из нержавеющей стали 1,5 мм; крепежный винт следует заказывать отдельно		Уголок верхний и нижний из нержавеющей стали 1,5 мм, с двумя винтами с цилиндрической головкой M2,5 x 4	Для сборки одной ВЧ-кассеты 3 U, для установки передней панели, задней стенки и ручки; описание отдельных монтажных деталей см. на стр. 7.90
Высота U	Ширина HP	100 шт.	100 шт.	1 шт. (тов. партия 10 шт.)[1]	1 шт. (тов. партия 10 шт.)[1]	1 комплект	1 комплект
3	7	**21100-112**	**21100-289**	**30809-701**	**30809-700**	**21101-937**	**21100-105**
	10						
	12						
	14						
	21						
	28						
Принадлежности							
Винт с цилиндрической головкой M2,5 x 4, сталь никелированная, в упаковке 100 шт.		–	–	**21100-431**	**21100-431**	–	–

1) Поставки осуществляются исключительно в размере товарной партии (номер заказа содержит 1 шт.). Следует заказывать n x товарная партия.
Номер заказа указан для одной упаковочной единицы; поставка исключительно в размере упаковочной единицы

ИНФОРМАЦИЯ ДЛЯ ЗАКАЗА

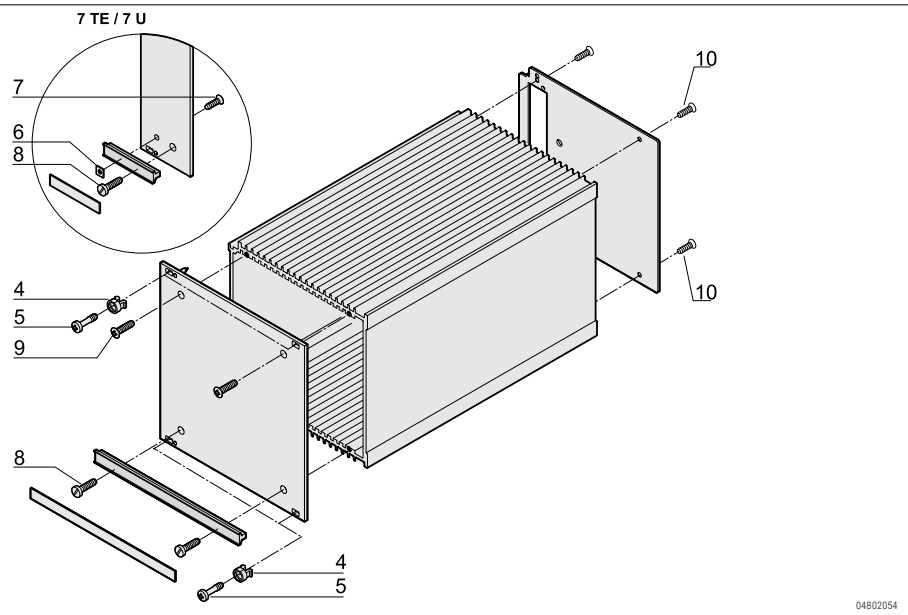

Наименование	Поз.		Требуемое кол-во на одну кассету		Наименование	Кол-во	Заказ №
Крепежные детали для монтажа кассет в блочные каркасы или корпусы							
Пластиковая втулка для фасонного отверстия 5,9 x 3,3, ПА, UL 94 V-2, серый	4	azа45933	2 для 7 HP 4 для > 7 HP		Крепление передней панели к горизонтальному рельсу при установленной в стандартном положении рейки с резьбовыми отверстиями в заднем пазе	100	**21100-464**
Винты с проточкой и крестообразным или обычным шлицем (Philips) M2.5 x 12.3, St, nickel-plated	5	azа46586	2 для 7 HP 4 для > 7 HP	06107050	Крепление передней панели к горизонтальному рельсу при установленной в стандартном положении рейки с резьбовыми отверстиями в заднем пазе	100	**21102-026**
Винт с проточкой, прямой/ крестообразный шлиц M2,5 x 12,3, сталь никелированная	5	azа46586	2 для 7 HP 4 для > 7 HP	06107051	Крепление передней панели к горизонтальному рельсу при установленной в стандартном положении рейки с резьбовыми отверстиями в заднем пазе	100	**21101-101**
Крепежные детали для монтажа кассет							
Квадратная гайка DIN 562, M2,5, сталь никелированная	6	06705050	1 для 7 HP		Для крепления ручки к передней панели	100	**21100-359**
Винт с потайной головкой и крестообразным шлицем M2,5 x 12, сталь никелиров.	7	azа45177	1 для 7 HP		Для крепления ручки к передней панели	100	**21100-507**
Винт с цилиндрической головкой и шлицем M2,5 x 16, сталь никелиров.	8	azа45467	1 для 7 HP 2 для > 7 HP		Для крепления ручки и передней панели к ВЧ-корпусу	100	**21100-150**
Винт со сферо-цилиндрической головкой и крестообразным шлицем M2,5 x 8, сталь никелированная	9	06702056	2		Для крепления передней панели к ВЧ-корпусу	100	**21100-429**
Винт с потайной головкой и крестообразным шлицем M2,5 x 6, сталь никелированная	10	06702056	4		Для крепления задней стенки к ВЧ-корпусу	100	**21100-515**

ПРИМЕЧАНИЕ

- Другие винты с проточкой и втулки см. на стр. 7.107

ВЧ-кассеты

РАЗМЕРНЫЕ ЭСКИЗЫ ВЧ-КОРПУС (ТУБУС)

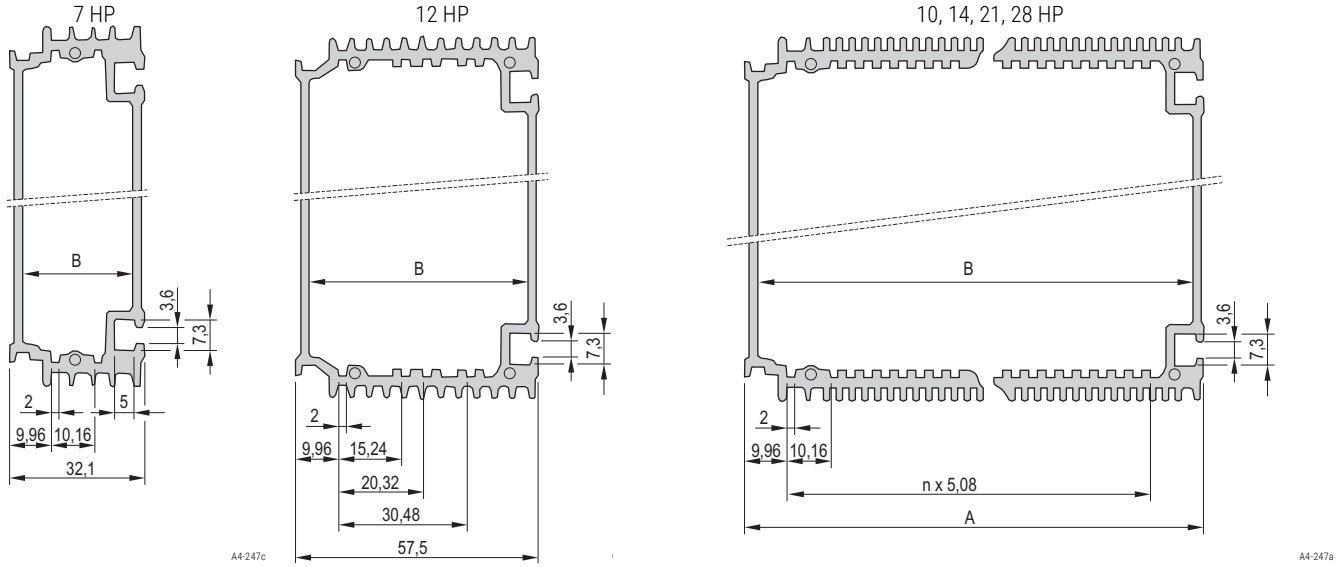

Таблица размеров						
Размер мм	7 HP	10 HP	12 HP	14 HP	21 HP	28 HP
n	–	3 x 5,08	–	7 x 5,08	14 x 5,08	21 x 5,08
A	–	47,34	–	67,66	103,22	138,78
b	26,34	41,58	51,74	61,90	97,46	133,02

РАЗМЕРНЫЕ ЭСКИЗЫ ЗАДНЯЯ СТЕНКА С ВЫЕМКОЙ ИЛИ БЕЗ ВЫЕМКИ ДЛЯ РАЗЪЕМОВ

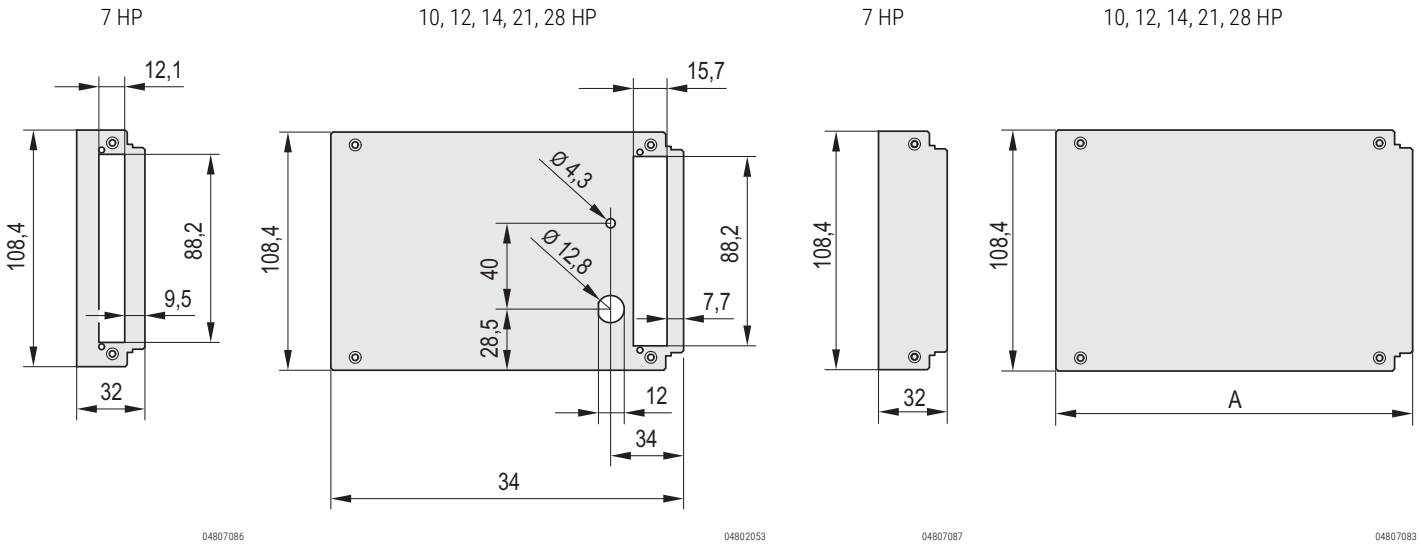

Таблица размеров	
Ширина	A мм
7 HP	32,00
10 HP	47,24
12 HP	57,40
14 HP	67,40
21 HP	103,12
28 HP	136,68

номер заказа выделеный жирным шрифтом: готов к отгрузке в течении 2 рабочих дней
номер заказа выделеный стандартным шрифтом: готов к отгрузке в течении 10 рабочих дней

ВЧ-кассеты

РАЗМЕРНЫЕ ЭСКИЗЫ ПЕРЕДНЯЯ ПАНЕЛЬ

Неэкранируемая

7 HP

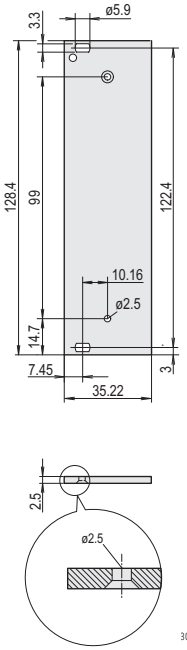

10, 12, 14, 21, 28 HP

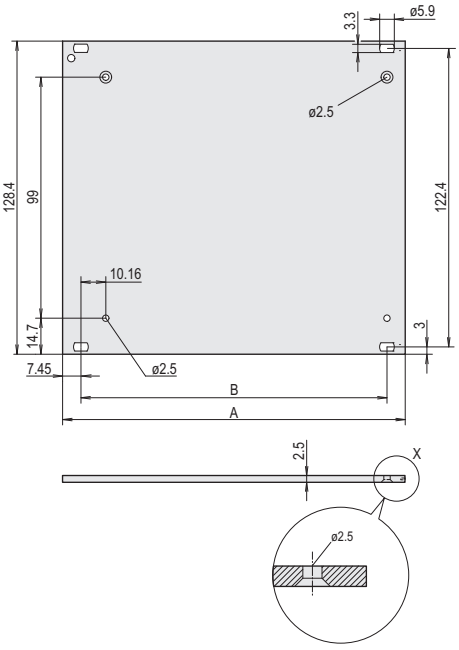

Экранируемая, со шлицами для контактной ЭМС-пружины

7 HP

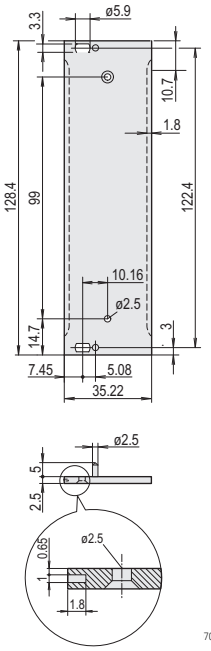

10, 12, 14, 21, 28 HP

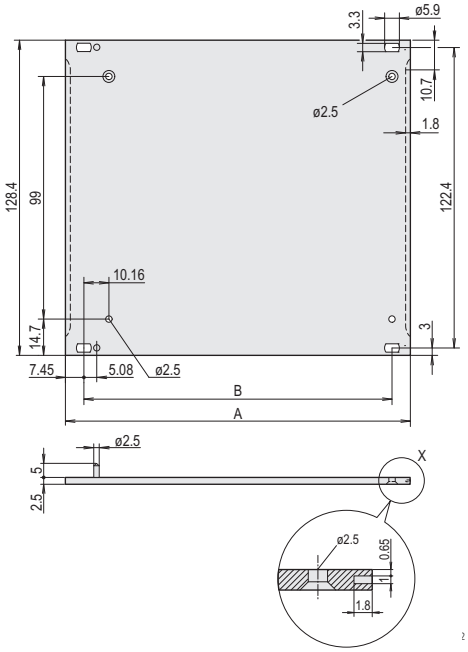

Таблица размеров		
Ширина	A	b
	мм	мм
7 HP	32,22	–
10 HP	50,46	35,56
12 HP	60,62	45,72
14 HP	70,78	55,88
21 HP	106,34	91,44
28 HP	141,90	127,00

РАЗМЕРНЫЕ ЭСКИЗЫ ПЕРЕДНЯЯ РУЧКА

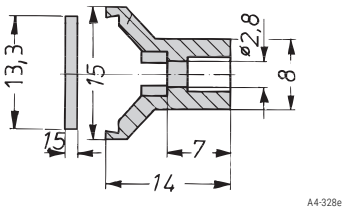

Таблица размеров	
Ширина	Ширина
HP	мм
10 HP	49,4
12 HP	59,6
14 HP	69,7
21 HP	105,2
42 HP	212,0

ВЧ-кассеты

АДАПТЕР ДЛЯ МОНТАЖА НА DIN-РЕЙКУ

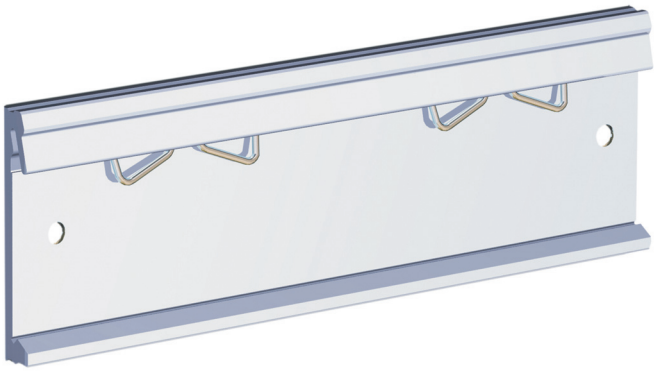

04812021

- Например, для монтажа на DIN-рейку блочных каркасов, настенных корпусов, кассет или блоков питания
- Переходник привинчивается к любому изделию и затем фиксируется на DIN-рейке (DIN 43880)

КОМПЛЕКТНОСТЬ ПОСТАВКИ

Поз.	Кол-во	Описание
1	1	Переходник, алюминиевый профиль, длина 160 мм
1	1	Комплект крепежных деталей

ИНФОРМАЦИЯ ДЛЯ ЗАКАЗА

Наименование	Заказ №
Адаптер для монтажа на DIN-рейку	**11000-002**

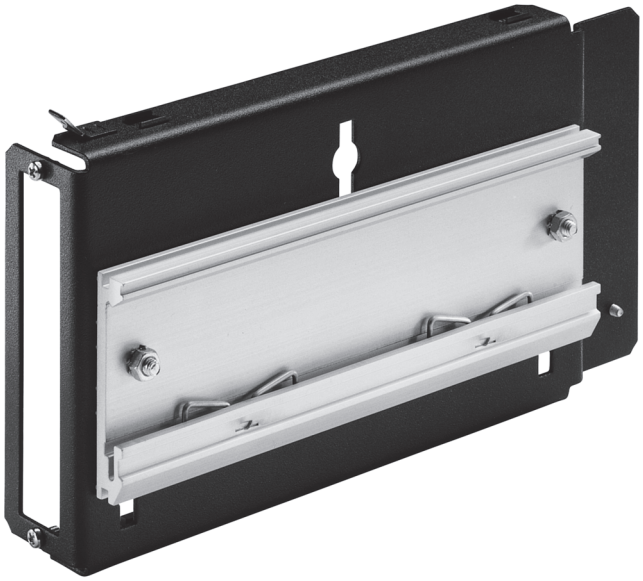

11395007

Пример: переходник для DIN-рейки для 19" блока питания

North America

Warwick, RI, USA
Tel +1.800.525.4682
San Diego, CA, USA
Tel +1.800.854.7086

Europe, Middle East & India

Straubenhardt, Germany
Tel +49 7082 794 0
Betschdorf, France
Tel +33 3 88 90 64 90
Warsaw, Poland
Tel +48 22 209 98 35
Hemel Hempstead, Great Britain
Tel +44 1442 24 04 71
Lainate, Italy
Tel +39 02 932 714 1
Dubai, United Arab Emirates
Tel +971 4 37 81 700
Bangalore, India
Tel +91 80 67152000
Istanbul, Turkey
Tel +90 216 250 7374

Asia Pacific

Shanghai, China
Tel +86 21 2412 6943
Singapore
Tel +65 6768 5800
Shin-Yokohama, Japan
Tel +81 45 476 0271

Our powerful portfolio of brands:

CADDY ERICO HOFFMAN RAYCHEM SCHROFF TRACER

nVent

nVent.com/SCHROFF

©2018 nVent. All nVent marks and logos are owned or licensed by nVent Services GmbH or its affiliates. All other trademarks are the property of their respective owners.
nVent reserves the right to change specifications without notice.